日付：R03. 07/06

UJ GROUP 車両チェックシート　管理番号：入庫予定

車 両 情 報

車名	初年度登録	型式	形状	車台番号
UDトラックス	平成27年5月	TKG-MK38C	ドライバン	MK38C-30723

走行	馬力	シフト	ブレーキ	ボディ内寸
693,370km	215PS/158KW	M/T　6速	エアー	長：6,200 mm 幅：2,400 mm 高：2,400 mm 門高：2,300 mm

◎：良好　○：通常走行問題なし　△：要修理　／：装備無し　※あくまでも当社判断基準によるものです

◤ エンジン

点検項目	結果	状態
異音	◎	
オイル混入	◎	
オイル漏れ	◎	
水混入	◎	
水漏れ	◎	
燃料漏れ	◎	
排気	◎	
マフラー	◎	
ターボ	◎	
冷却水吹返	◎	

◤ ミッション

点検項目	結果	状態
ギア鳴き	◎	
ギア抜け	◎	
クラッチ	◎	
異音	◎	
オイル漏れ	◎	
リターダ	／	

◤ 電装関係

点検項目	結果	状態
エアコン	◎	
スターター	◎	
オルタネーター	◎	
P/W（運転席）	◎	
P/W（助手席）	◎	
坂道発進装置	◎	
異常ランプ	◎	
オーディオ	◎	
バックカメラ	◎	
電格ミラー	◎	
ETC	◎	2.0
タコグラフ	◎	アナログ

◤ 上物仕様

点検項目	結果	状態
床材質	/	木材 庫内灯３つ ラッシング2段

◤ キャビン

点検項目	結果	状態
シート	○	へたり 、 タバコ穴 、 擦れ 、 汚れ
ヘッドライト	◎	ＨＩＤ
ウィンカー	◎	
ワイパー	◎	
ミラー	◎	

◤ 走行関係

点検項目	結果	状態
リーフサス	◎	
エアサス	◎	リヤエアサス
パワステ	◎	
ハンドル	◎	
燃料タンク	◎	スチール 300L

◤ デフ

点検項目	結果	状態
異音	◎	
オイル漏れ	◎	
デフロック	／	

上物仕様

上物名	メーカー	型式「製造番号」	年式
アルミウイング	日本フルハーフ	D-MWCMSGOR306400B 「W6DT210」	平成27年5月
【備考】			
パワーゲート／垂直ゲート	新明和工業	RAM10-1455 「S60401378」	平成27年4月
【備考】			
【備考】			

外装状態

キャブコーション	フレーム番号	フレームのさび	飛石
有	確認済	小	無

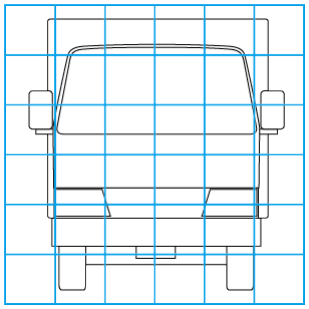

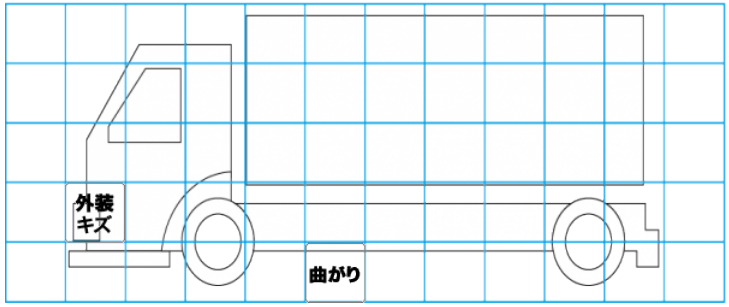

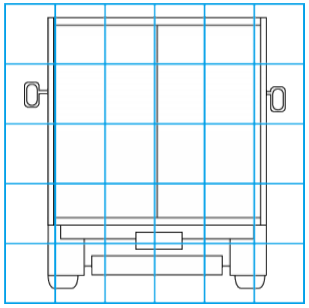

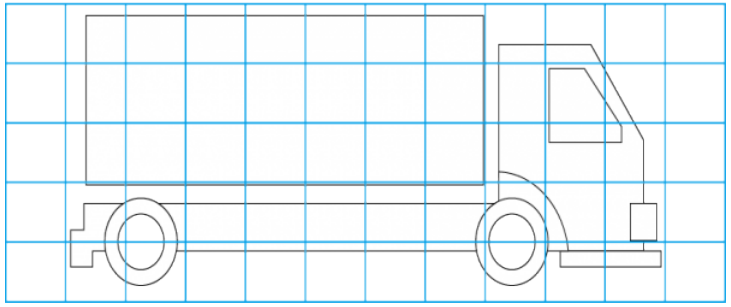

【外装】

外装キズ	外装へこみ	うき	曲がり	サビ	補修跡	割れ

【ボデー内】

庫内キズ	庫内へこみ	庫内穴あき	床汚れ

特記事項

記録簿　()

◤ タイヤ残量

単位：mm

		6	5
		—	—
6	6	4	6
—	—	—	—
スペア		5	—

◤ タイヤサイズ

	225/80R17.5	225/80R17.5	
	—	—	
225/80R17.5	225/80R17.5	225/80R17.5	225/80R17.5
—	—	—	—
スペア		225/80R17.5	—

素材：スチール　備考：