日付：R03. 03/05

UJ GROUP 車両チェックシート　管理番号：

車両情報				
車名	年式	型式	形状	車台番号
日産	平成20年5月	BKG-ALR85AN	バン	ALR85-7000286

走行	馬力	シフト	ブレーキ	ボディ内寸
59,509km	150PS/110KW	A/T	バキューム	長：　mm 幅：　mm 高：　mm 門高：　mm

◎：良好　○：通常走行問題なし　△：要修理　／：装備無し　※あくまでも当社判断基準によるものです

エンジン

点検項目	結果	状態
異音	◎	
オイル混入	◎	
オイル漏れ	○	ロッカーカバー
水混入	◎	
水漏れ	◎	
燃料漏れ	◎	
排気	◎	
マフラー	◎	
ターボ	◎	
冷却水吹き返し	◎	

ミッション

点検項目	結果	状態
ギア鳴き	◎	
ギア抜け	◎	
クラッチ	／	
異音	◎	
オイル漏れ	◎	
リターダ	／	

電装関係

点検項目	結果	状態
エアコン	◎	
スターター	◎	
オルタネーター	◎	
パワーウィンドウ（運転席）	◎	
パワーウィンドウ（助手席）	○	降下時音
坂道発進装置	◎	
異常ランプ	◎	
オーディオ	－	
オーディオ（不具合）	◎	
バックカメラ（色）	－	カラー
バックカメラ（不具合）	◎	
電格ミラー	◎	
ETC	／	
タコグラフ	／	

キャビン

点検項目	結果	状態
シート	○	タバコ穴
ヘッドライト（種類）	－	
ヘッドライト（不具合）	◎	
ウィンカー	◎	前： 後： サイド:
ワイパー	◎	
ミラー	◎	

走行関係

点検項目	結果	状態
ハンドル	◎	
エアサス（種類）	－	
エアサス（不具合）	／	
パワーステアリング	◎	
リーフサス	◎	
燃料タンク	◎	スチール 75ℓ

デフ

点検項目	結果	状態
異音	◎	
オイル漏れ	◎	
デフロック	／	

上物仕様			
上物名	メーカー	型式「製造番号」	年式
ボトルカー	佐川車体	「C4626-4」	平成20年5月
【備考】			
【備考】			
【備考】			
【上物仕様備考】			

外装状態			
キャブコーション	フレーム番号	フレームのさび	飛石
有	確認済	無	無

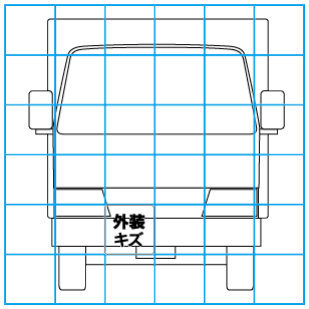

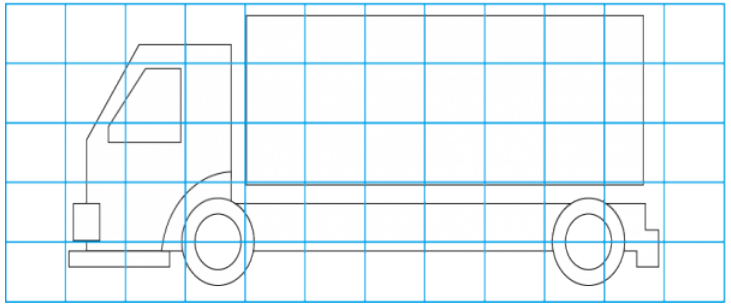

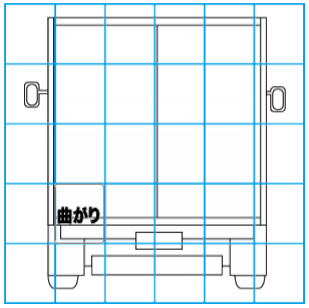

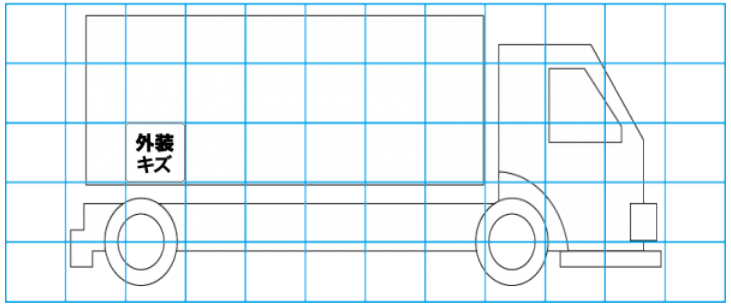

特記事項 室内汚れ

記録簿　有（H30/11-R2/11）

タイヤ残量

単位：mm

	5	4	
	—	—	
4	4	5	4
—	—	—	—
スペア	7	—	

タイヤサイズ

	195/75R15	195/75R15	
	—	—	
195/75R15	195/75R15	195/75R15	195/75R15
—	—	—	—
スペア		195/75R15	—

素材：鉄　備考：

【外装】　【ボデー内】

外装キズ	外装へこみ	うき	曲がり	サビ	補修跡	割れ	庫内キズ	庫内へこみ	庫内穴あき	床汚れ