日付：R03. 02/22

UJ GROUP 車両チェックシート　管理番号：OC123232

車両情報				
車名	年式	型式	形状	車台番号
三菱ふそう	平成28年10月	TPG-FBA60	ダンプ	FBA60-551569

走行	馬力	シフト	ブレーキ	ボディ内寸
32,541km	150PS/110KW	M/T　5速	バキューム	長：3,010 mm 幅：1,590 mm 高: 360 mm 門高： mm

◎：良好　○：通常走行問題なし　△：要修理　／：装備無し　※あくまでも当社判断基準によるものです

◤ エンジン

点検項目	結果	状態
異音	◎	
オイル混入	◎	
オイル漏れ	◎	
水混入	◎	
水漏れ	◎	
燃料漏れ	◎	
排気	◎	
マフラー	◎	
ターボ	◎	
冷却水吹き返し	◎	

◤ ミッション

点検項目	結果	状態
ギア鳴き	◎	
ギア抜け	◎	
クラッチ	◎	
異音	◎	
オイル漏れ	◎	
リターダ	／	

◤ 電装関係

点検項目	結果	状態
エアコン	◎	
スターター	◎	
オルタネーター	◎	
パワーウィンドウ（運転席）	◎	
パワーウィンドウ（助手席）	◎	
坂道発進装置	／	
異常ランプ	◎	
オーディオ	－	
オーディオ（不具合）	◎	
バックカメラ（色）	－	
バックカメラ（不具合）	／	
電格ミラー	◎	
ETC	◎	
タコグラフ	／	

◤ キャビン

点検項目	結果	状態
シート	○	シートカバー穴
ヘッドライト（種類）	－	
ヘッドライト（不具合）	◎	
ウィンカー	○	フロント左右レンズヒビ 前： 後： サイド:
ワイパー	◎	
ミラー	◎	

◤ 走行関係

点検項目	結果	状態
ハンドル	○	擦れ
エアサス（種類）	－	
エアサス（不具合）	／	
パワーステアリング	◎	
リーフサス	◎	
燃料タンク	◎	70ℓ

◤ デフ

点検項目	結果	状態
異音	◎	
オイル漏れ	◎	
デフロック	／	

特記事項　・ビニールシートカバー張り ・室内汚れ（タバコヤニ）

記録簿 無（　　）

◤ タイヤ残量

単位：mm

	7	7	
	—	—	
1	0	0	0
—	—	—	—
スペア	8	0	

◤ タイヤサイズ

	205/75R16	205/75R16	
	—	—	
205/75R16	205/75R16	205/75R16	205/75R16
—	—	—	—
スペア		—	—

素材：鉄　　備考：

上物仕様			
上物名	メーカー	型式「製造番号」	年式
ダンプ	極東開発工業	DD02「31」	

【備考】手動コボレン　3方開き　プロテクターアングル補強　前立窓曲がり　床面凹凸あり　両アオリ開閉レバー固い

【備考】

【備考】

【上物仕様備考】

外装状態			
キャブコーション	フレーム番号	フレームのさび	飛石
有	確認済	無	点傷有

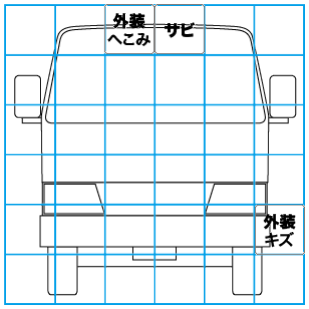

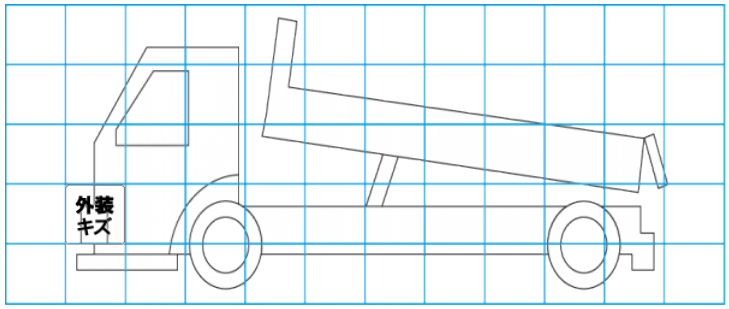

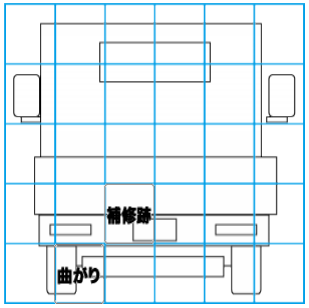

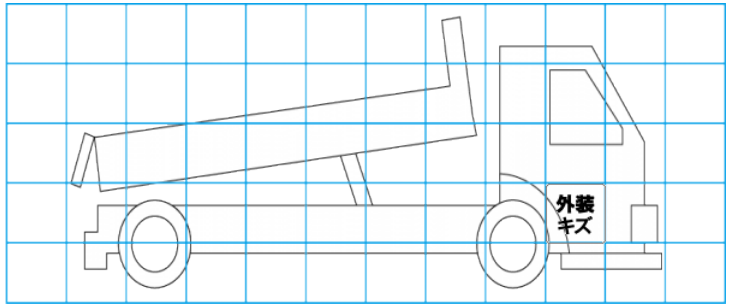

【外装】　　【ボデー内】

外装キズ	外装へこみ	うき	曲がり	サビ	補修跡	割れ	庫内キズ	庫内へこみ	庫内穴あき	床汚れ