日付：R04. 12/05

UJ GROUP 車両チェックシート　管理番号：0934061

車両情報

車名	初年度登録	型式	形状	車台番号
いすゞ	平成24年3月	SKG-NPR85AN	ドライバン	NPR85-7030395

走行	馬力	シフト	ブレーキ	ボディ内寸
306,567km	150PS/110KW	M/T　6速	バキューム	長：4,490 mm 幅：2,080 mm 高：2,080 mm 門高：2,000 mm

◎：良好　○：通常走行問題なし　△：要修理　／：装備無し　※あくまでも当社判断基準によるものです

◤ エンジン

点検項目	結果	状態
異音	◎	
オイル混入	◎	
オイル漏れ	◎	
水混入	◎	
水漏れ	◎	
燃料漏れ	◎	
排気	◎	
マフラー	○	テールパイプすす付着
ターボ	◎	
冷却水吹返	◎	

◤ ミッション

点検項目	結果	状態
ギア鳴き	◎	
ギア抜け	◎	
クラッチ	◎	
異音	◎	
オイル漏れ	◎	
リターダ	／	

◤ 電装関係

点検項目	結果	状態
エアコン	○	コンプレッサーより異音
スターター	◎	
オルタネーター	◎	
P/W（運転席）	◎	
P/W（助手席）	○	下降時キー音
坂道発進装置	◎	
異常ランプ	◎	
オーディオ	△	操作不良
バックカメラ	◎	カラー
電格ミラー	◎	
ETC	／	
タコグラフ	／	

◤ 上物仕様

点検項目	結果	状態
床材質	/	木材

◤ キャビン

点検項目	結果	状態
シート	○	破れ
ヘッドライト	◎	ハロゲン
ウィンカー	◎	
ワイパー	◎	
ミラー	◎	

◤ 走行関係

点検項目	結果	状態
リーフサス	◎	
エアサス	／	
パワステ	○	ギヤボックスオイルにじみ
ハンドル	○	擦れ
燃料タンク	◎	スチール 100L

◤ デフ

点検項目	結果	状態
異音	◎	
オイル漏れ	◎	
デフロック	／	

上物仕様

上物名	メーカー	型式「製造番号」	年式
ドライバン	パブコ	「226H6947」	平成24年3月
【備考】ラッシング2段、庫内灯2個、左サイドドア			
パワーゲート／格納ゲート	パブコ	PRAK10-6464N	平成24年3月
【備考】全長 1,160mm 全幅 2,000mm 有効長 1,000mm			
【備考】			

外装状態

キャブコーション	フレーム番号	フレームのさび	飛石
有	確認済	小	点傷有

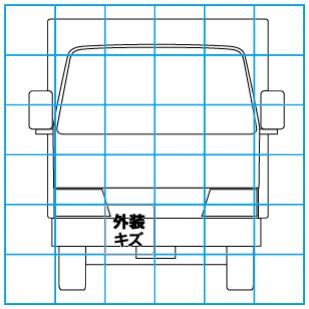

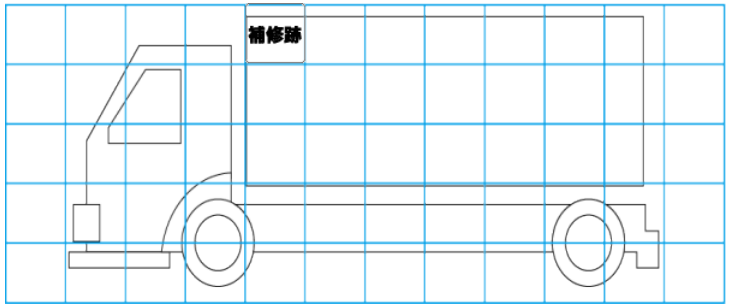

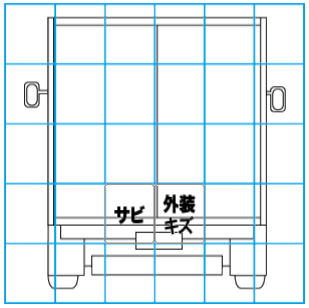

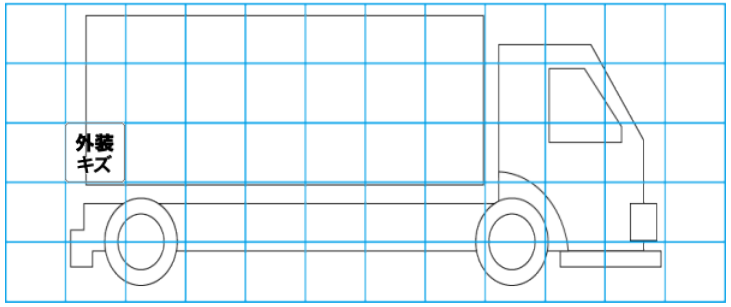

【外装】　【ボデー内】

外装キズ	外装へこみ	うき	曲がり	サビ	補修跡	割れ	庫内キズ	庫内へこみ	庫内穴あき	床汚れ

特記事項
記録簿　無（）

◤ タイヤ残量

単位：mm

	10	10	
	—	—	
6	5	4	4
—	—	—	—
スペア		—	—

◤ タイヤサイズ

	195/85R16	195/85R16	
	—	—	
195/85R16	195/85R16	195/85R16	195/85R16
—	—	—	—
スペア		—	—

素材：スチール　備考：