日付：R03. 02/12

# UJ GROUP 車両チェックシート　管理番号：0233019

| 車両情報 | | | | |
|---|---|---|---|---|
| 車名 | 年式 | 型式 | 形状 | 車台番号 |
| 三菱ふそう | 平成16年1月 | KL-FV50KJXD | ダンプ | FV50KJX-530285 |

| 走行 | 馬力 | シフト | ブレーキ | ボディ内寸 |
|---|---|---|---|---|
| 571,313km | 330PS/243KW | M/T　6速 | エアー | 長：5,300 mm 幅：2,430 mm<br>高：500 mm 門高： mm |

◎：良好　○：通常走行問題なし　△：要修理　／：装備無し　※あくまでも当社判断基準によるものです

## エンジン

| 点検項目 | 結果 | 状態 |
|---|---|---|
| 異音 | ◎ | |
| オイル混入 | ◎ | |
| オイル漏れ | ○ | にじみ<br>ロッカーカバー |
| 水混入 | ◎ | |
| 水漏れ | △ | ラジエター、<br>冷却水ライン |
| 燃料漏れ | ◎ | |
| 排気 | ◎ | |
| マフラー | ◎ | |
| ターボ | ／ | |
| 冷却水吹き返し | ◎ | |

## ミッション

| 点検項目 | 結果 | 状態 |
|---|---|---|
| ギア鳴き | ◎ | |
| ギア抜け | ◎ | |
| クラッチ | ◎ | |
| 異音 | ◎ | |
| オイル漏れ | ◎ | |
| リターダ | ／ | |

## 電装関係

| 点検項目 | 結果 | 状態 |
|---|---|---|
| エアコン | ◎ | |
| スターター | ◎ | |
| オルタネーター | ◎ | |
| パワーウィンドウ（運転席） | ◎ | |
| パワーウィンドウ（助手席） | △ | 作動不良 |
| 坂道発進装置 | △ | 作動しない |
| 異常ランプ | △ | EZGOランプ<br>ダイアグ：AUS.PW<br>P断線 |
| オーディオ | － | |
| オーディオ（不具合） | ○ | 社外CD作動不良 |
| バックカメラ（色） | － | |
| バックカメラ（不具合） | ／ | |
| 電格ミラー | ◎ | |
| ETC | ／ | |
| タコグラフ | ◎ | アナログ |

## キャビン

| 点検項目 | 結果 | 状態 |
|---|---|---|
| シート | ○ | 破れ、へたり、擦れ |
| ヘッドライト（種類） | － | ＨＩＤ |
| ヘッドライト（不具合） | ◎ | |
| ウィンカー | ◎ | 前：<br>後：<br>サイド: |
| ワイパー | ◎ | |
| ミラー | ○ | ミラーカバー傷 |

## 走行関係

| 点検項目 | 結果 | 状態 |
|---|---|---|
| ハンドル | ○ | 擦れ |
| エアサス（種類） | － | |
| エアサス（不具合） | ／ | |
| パワーステアリング | ○ | オイル滲み<br>ギヤボックスオイル |
| リーフサス | ◎ | |
| 燃料タンク | ◎ | スチール<br>300L |

## デフ

| 点検項目 | 結果 | 状態 |
|---|---|---|
| 異音 | ◎ | |
| オイル漏れ | ◎ | |
| デフロック | ◎ | |

特記事項　キャブ内汚れ傷。蛍光灯スイッチ不良。オートグリス作動不良。エア漏れ有。左ドアキーシリンダー不良。ルーフ補修跡有。

記録簿 有（R2/4　　）

## タイヤ残量

単位：mm

| | | | |
|---|---|---|---|
| | 2 | 2 | |
| | — | — | |
| 0 | 0 | 0 | 0 |
| 0 | 0 | 0 | 0 |
| スペア | | — | — |

## タイヤサイズ

| | | | |
|---|---|---|---|
| | 11R22.5 | 11R22.5 | |
| | — | — | |
| 11R22.5 | 11R22.5 | 11R22.5 | 11R22.5 |
| 11R22.5 | 11R22.5 | 11R22.5 | 11R22.5 |
| スペア | | — | — |

素材：鉄　　備考：

## 上物仕様

| 上物名 | メーカー | 型式「製造番号」 | 年式 |
|---|---|---|---|
| ダンプ | 小平産業 | 117-10「0311023」 | 平成15年 |

【備考】電動コボレーン（右動き悪い）。リヤ煽り脱着式差枠、外側砂切付。作業灯2ケ。左右煽り内穴あき有。社外リヤバンパー（車検不可）。油圧シリンダーにじみ。床穴あき数か所あり。

【備考】

【備考】

【上物仕様備考】

## 外装状態

| キャブコーション | フレーム番号 | フレームのさび | 飛石 |
|---|---|---|---|
| 有 | 確認済 | 無 | 点傷有 |

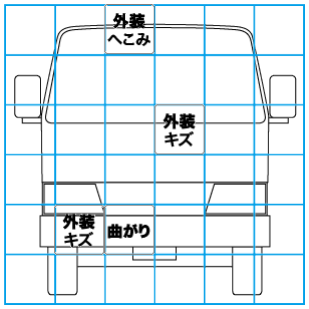


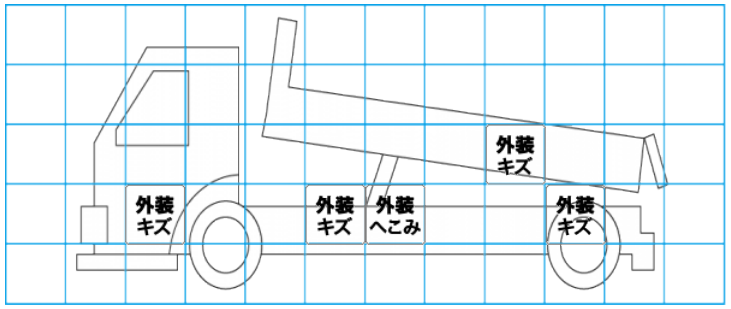


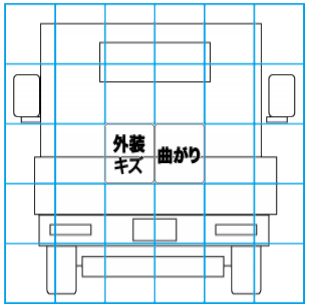


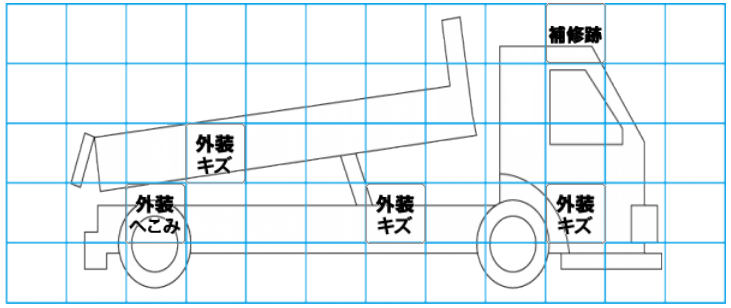


【外装】　　【ボデー内】

| | | | | | | | | | | |
|---|---|---|---|---|---|---|---|---|---|---|
| 外装キズ | 外装へこみ | うき | 曲がり | サビ | 補修跡 | 割れ | 庫内キズ | 庫内へこみ | 庫内穴あき | 床汚れ |