日付：R04. 11/25

UJ GROUP 車両チェックシート　管理番号：入庫予定

車両情報

車名	初年度登録	型式	形状	車台番号
日野	平成26年9月	QPG-SH1EDDG	トラクタ	SH1EDD-10498

走行	馬力	シフト	ブレーキ	ボディ内寸
463,232km	480PS/353KW	セミA/T　プロシフト　１２速	エアー	長：　mm 幅：　mm 高：　mm 門高：　mm

◎：良好　○：通常走行問題なし　△：要修理　／：装備無し　※あくまでも当社判断基準によるものです

エンジン

点検項目	結果	状態
異音	◎	
オイル混入	◎	
オイル漏れ	◎	
水混入	◎	
水漏れ	◎	
燃料漏れ	◎	
排気	◎	
マフラー	◎	
ターボ	◎	
冷却水吹返	◎	

ミッション

点検項目	結果	状態
ギア鳴き	◎	
ギア抜け	◎	
クラッチ	◎	
異音	◎	
オイル漏れ	◎	
リターダ	◎	永久磁石式

電装関係

点検項目	結果	状態
エアコン	◎	
スターター	◎	
オルタネーター	◎	
P/W（運転席）	◎	
P/W（助手席）	◎	
坂道発進装置	◎	
異常ランプ	◎	
オーディオ	◎	
バックカメラ	／	
電格ミラー	◎	
ETC	◎	2.0
タコグラフ	◎	アナログ

上物仕様

点検項目	結果	状態
床材質	／	

キャビン

点検項目	結果	状態
シート	○	破れ
ヘッドライト	◎	ＨＩＤ
ウィンカー	◎	
ワイパー	◎	
ミラー	◎	

走行関係

点検項目	結果	状態
リーフサス	◎	
エアサス	◎	リヤエアサス
パワステ	◎	
ハンドル	○	
燃料タンク	◎	アルミ 390ℓ

デフ

点検項目	結果	状態
異音	◎	
オイル漏れ	◎	
デフロック	／	

特記事項　左スモール球切れ、エンジンキー3本、キーレス1本、エア漏れ

記録簿　有（R2/9、R3/9）

タイヤ残量

単位：mm

	0	0	
	—	—	
0	0	0	0
—	—	—	—
スペア	—	—	

タイヤサイズ

	11R22.5 16PR	11R22.5 16PR	
	—	—	
11R22.5 16PR	11R22.5 16PR	11R22.5 16PR	11R22.5 16PR
—	—	—	—
スペア		—	—

素材：スチール　備考：スペアタイヤ無し

上物仕様

上物名	メーカー	型式「製造番号」	年式
カプラー	ソーシン	HMV-13-B 「E9-17622」	平成26年
【備考】キャパシティ13000kg			
【備考】			
【備考】			

外装状態

キャブコーション	フレーム番号	フレームのさび	飛石
有	確認済	小	点傷有

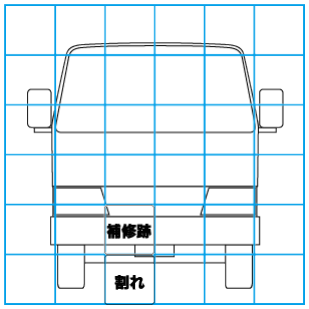

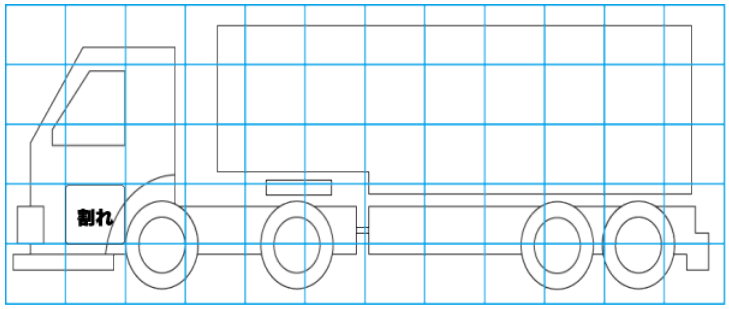

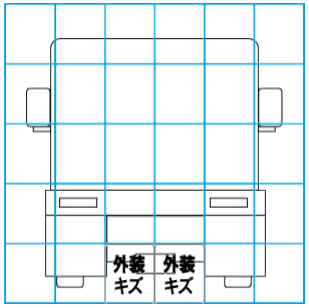

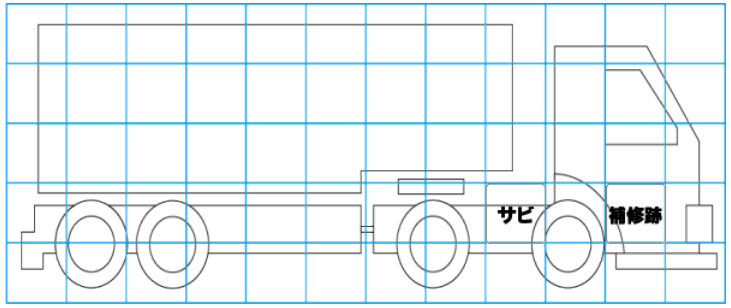

【外装】　【ボデー内】

外装キズ	外装へこみ	うき	曲がり	サビ	補修跡	割れ	庫内キズ	庫内へこみ	庫内穴あき	床汚れ