日付：R04. 10/07

UJ GROUP 車両チェックシート　管理番号：0634049

車両情報

車名	初年度登録	型式	形状	車台番号
三菱ふそう	平成30年12月	2PG-FS74HZ	冷凍ウィング	FS74HZ-503323

走行	馬力	シフト	ブレーキ	ボディ内寸
462,819km	394PS/290KW	A/T　シフトパイロット １２速	エアー	長：9,390　mm 幅：2,330　mm 高：2,570　mm 門高：2,480　mm

◎：良好　○：通常走行問題なし　△：要修理　／：装備無し　※あくまでも当社判断基準によるものです

エンジン

点検項目	結果	状態
異音	◎	
オイル混入	◎	
オイル漏れ	◎	
水混入	◎	
水漏れ	◎	
燃料漏れ	◎	
排気	◎	
マフラー	◎	
ターボ	◎	
冷却水吹返	◎	

ミッション

点検項目	結果	状態
ギア鳴き	◎	
ギア抜け	◎	
クラッチ	／	
異音	◎	
オイル漏れ	◎	
リターダ	／	

電装関係

点検項目	結果	状態
エアコン	◎	
スターター	◎	
オルタネーター	◎	
P/W（運転席）	◎	
P/W（助手席）	◎	
坂道発進装置	◎	
異常ランプ	◎	
オーディオ	◎	
バックカメラ	◎	カラー
電格ミラー	◎	
ETC	／	
タコグラフ	◎	デジタル 簡易式

上物仕様

点検項目	結果	状態
床材質	/	アルミ キーストン

キャビン

点検項目	結果	状態
シート	◎	
ヘッドライト	◎	LED
ウィンカー	◎	
ワイパー	◎	
ミラー	◎	ヒーター付き

走行関係

点検項目	結果	状態
リーフサス	◎	
エアサス	◎	リヤエアサス
パワステ	◎	
ハンドル	◎	
燃料タンク	◎	スチール 300L 300L

デフ

点検項目	結果	状態
異音	◎	
オイル漏れ	◎	
デフロック	◎	

特記事項　アイドリングストップ付
スペアキー1本、ボディキー2本　10/7済

記録簿　有（R1/11～R3/11）

タイヤ残量

単位：mm

	10	11	
	7	7	
5	6	6	7
8	8	7	7
スペア		4	—

タイヤサイズ

	245/70R19.5	245/70R19.5	
	245/70R19.5	245/70R19.5	
245/70R19.5	245/70R19.5	245/70R19.5	245/70R19.5
245/70R19.5	245/70R19.5	245/70R19.5	245/70R19.5
スペア		245/70R19.5	—

素材：スチール　備考：

上物仕様

上物名	メーカー	型式「製造番号」	年式
冷凍ウイング	矢野特殊自動車	WPA2649-6 「B180696」	平成30年10月
【備考】ラッシングレール2段、ジョロダー 4列、エアラインレール、庫内灯LED6ケ所、水抜き穴4カ所、エアリブ、サーキュレーター4つ。			
冷凍機／直結（スタンバイ付）	菱重	TDJS100D	平成30年10月
【備考】-30℃設定			
【備考】			

外装状態

キャブコーション	フレーム番号	フレームのさび	飛石
有	確認済	無	飛石有(リペア 不可)

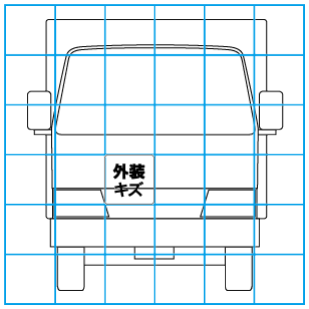

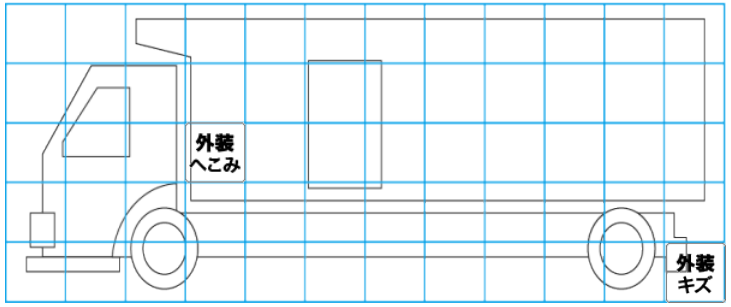

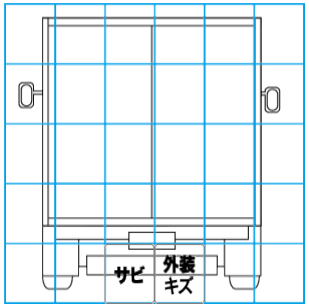

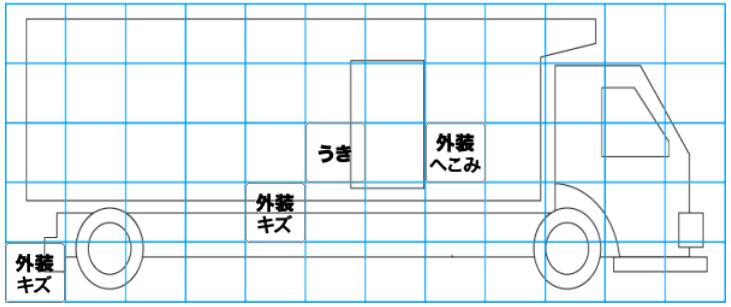

【外装】　【ボデー内】

外装キズ	外装へこみ	うき	曲がり	サビ	補修跡	割れ	庫内キズ	庫内へこみ	庫内穴あき	床汚れ