日付：R04. 07/16

UJ GROUP 車両チェックシート　管理番号：0634065

車両情報

車名	初年度登録	型式	形状	車台番号
いすゞ	平成26年8月	TKG-FRR90S2	冷凍バン	FRR90-7069105

走行	馬力	シフト	ブレーキ	ボディ内寸
434,362km	210PS/154KW	M/T　6速	エアー	長：6,270　mm 幅：2,280　mm 高：2,180　mm 門高：2,170 mm

◎：良好　○：通常走行問題なし　△：要修理　／：装備無し　※あくまでも当社判断基準によるものです

◤ エンジン

点検項目	結果	状態
異音	◎	
オイル混入	◎	
オイル漏れ	◎	
水混入	◎	
水漏れ	◎	
燃料漏れ	◎	
排気	◎	
マフラー	○	テールパイプすす付着
ターボ	◎	
冷却水吹返	◎	

◤ ミッション

点検項目	結果	状態
ギア鳴き	◎	
ギア抜け	◎	
クラッチ	◎	
異音	◎	
オイル漏れ	◎	
リターダ	／	

◤ 電装関係

点検項目	結果	状態
エアコン	◎	
スターター	◎	
オルタネーター	◎	
P/W（運転席）	◎	
P/W（助手席）	◎	
坂道発進装置	◎	
異常ランプ	◎	
オーディオ	◎	
バックカメラ	◎	カラー
電格ミラー	◎	
ETC	◎	標準
タコグラフ	／	

◤ 上物仕様

点検項目	結果	状態
床材質	/	アルミ アルミ縞

◤ キャビン

点検項目	結果	状態
シート	○	破れ、へたり、タバコ穴、擦れ
ヘッドライト	◎	ＨＩＤ
ウィンカー	◎	
ワイパー	◎	
ミラー	◎	

◤ 走行関係

点検項目	結果	状態
リーフサス	◎	
エアサス	／	
パワステ	◎	
ハンドル	◎	
燃料タンク	◎	スチール 150L

◤ デフ

点検項目	結果	状態
異音	◎	
オイル漏れ	◎	
デフロック	／	

特記事項 小物欠品、スペアキー1本、ボディーキー1本、燃料タンクキー2本、エアドライヤーオイル垂れ、左サイドガード巻き防止部分破損

記録簿　無（）

◤ タイヤ残量

単位：mm

	8	9	
	—	—	
4	3	4	3
—	—	—	—
スペア		1	—

◤ タイヤサイズ

	225/90R17.5	225/90R17.5	
	—	—	
225/90R17.5	225/90R17.5	225/90R17.5	225/90R17.5
—	—	—	—
スペア		225/90R17.5	—

素材：アルミ　備考：

上物仕様

上物名	メーカー	型式「製造番号」	年式
冷凍バン	日本フルハーフ	GLB 「E5G2539」	平成26年8月
【備考】ラッシング2段、庫内灯3ヶ、水抜き穴フロント2ケ(止め栓欠品)、90度ストッパー。			
冷凍機／直結	デンソー	DS42LN-EP42(FD63EN)	平成26年8月
【備考】-32℃設定			
格納ゲート	極東開発工業	CG1002H-3MRA 「14T078542M」	平成26年7月
【備考】最大昇降荷重1000kg、リモコン、ゲート長1570、ゲート幅2090、ストッパー迄長1350、サイドストッパー幅2110、サイドストッパー一部曲がり			

外装状態

キャブコーション	フレーム番号	フレームのさび	飛石
有	確認済	無	飛石有(リペア 可)

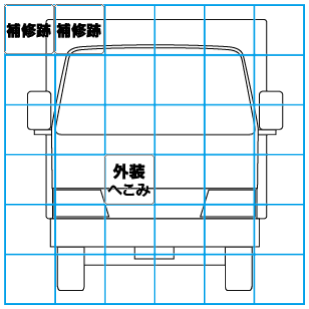

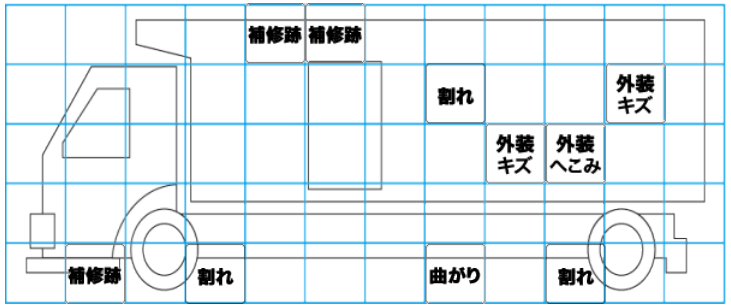

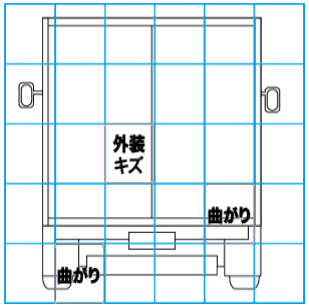

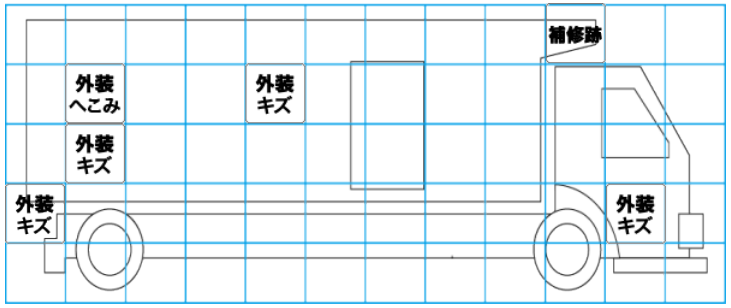

【外装】　【ボデー内】

外装キズ	外装へこみ	うき	曲がり	サビ	補修跡	割れ	庫内キズ	庫内へこみ	庫内穴あき	床汚れ