日付：R04. 05/12

UJ GROUP 車両チェックシート　管理番号：入庫予定

車両情報

車名	初年度登録	型式	形状	車台番号
三菱ふそう	平成27年4月	QKG-FV60VX	ダンプ	FV60VX-510060

走行	馬力	シフト	ブレーキ	ボディ内寸
447,804km	380PS/279KW	M/T　7速	エアー	長：5,090 mm 幅：2,190 mm 高：480 mm 門高： mm

◎：良好　○：通常走行問題なし　△：要修理　／：装備無し　※あくまでも当社判断基準によるものです

エンジン

点検項目	結果	状態
異音	◎	
オイル混入	◎	
オイル漏れ	◎	
水混入	◎	
水漏れ	◎	
燃料漏れ	◎	
排気	◎	
マフラー	◎	
ターボ	◎	
冷却水吹返	◎	

ミッション

点検項目	結果	状態
ギア鳴き	◎	
ギア抜け	◎	
クラッチ	◎	
異音	◎	
オイル漏れ	◎	
リターダ	／	

電装関係

点検項目	結果	状態
エアコン	◎	
スターター	◎	
オルタネーター	◎	
P/W（運転席）	◎	
P/W（助手席）	◎	
坂道発進装置	◎	
異常ランプ	◎	
オーディオ	◎	
バックカメラ	／	
電格ミラー	△	不動
ETC	◎	標準
タコグラフ	◎	アナログ

上物仕様

点検項目	結果	状態
床材質	/	鉄板

キャビン

点検項目	結果	状態
シート	○	補修跡
ヘッドライト	◎	ＨＩＤ
ウィンカー	◎	
ワイパー	◎	
ミラー	○	カバー擦り傷

走行関係

点検項目	結果	状態
リーフサス	◎	
エアサス	／	
パワステ	◎	
ハンドル	◎	
燃料タンク	◎	スチール 200L

デフ

点検項目	結果	状態
異音	◎	
オイル漏れ	◎	
デフロック	◎	

特記事項　キャブ内汚れ　バッテリー上がり　燃料タンクキャップ欠損　スペアキー無し

記録簿　有（H30/4～R3/4）

タイヤ残量

単位：mm

	3	1	
	—	—	
2	2	1	2
0	0	0	1
スペア		1	—

タイヤサイズ

	11R22.5 16PR	11R22.5 16PR	
	—	—	
11R22.5 16PR	11R22.5 16PR	11R22.5 16PR	11R22.5 16PR
11R22.5 16PR	11R22.5 16PR	11R22.5 16PR	11R22.5 16PR
スペア		11R22.5 16PR	—

素材：スチール　備考：

上物仕様

上物名	メーカー	型式「製造番号」	年式
ダンプ	極東開発工業	DD10-761 「14U108826Y」	平成27年
【備考】電動コボレーン　※リアゲート手動レバー動かない			
【備考】			
【備考】			

外装状態

キャブコーション	フレーム番号	フレームのさび	飛石
有	確認済	小	点傷有

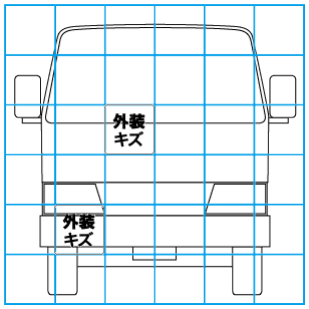

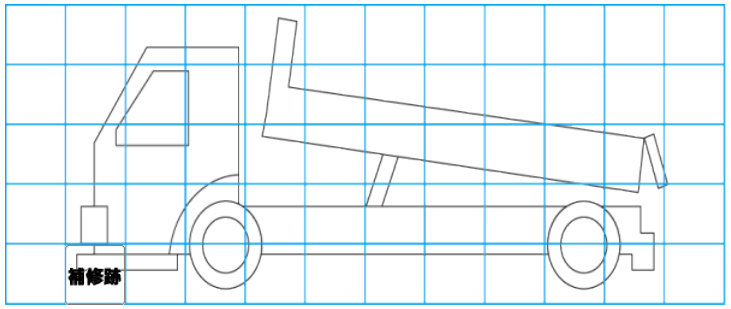

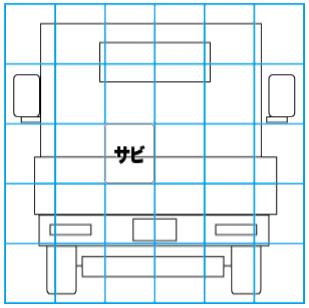

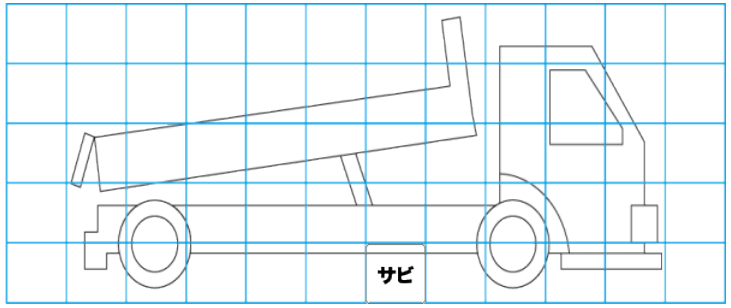

【外装】　【ボデー内】

外装キズ	外装へこみ	うき	曲がり	サビ	補修跡	割れ	庫内キズ	庫内へこみ	庫内穴あき	床汚れ