日付：R04. 03/16

UJ GROUP 車両チェックシート　管理番号：0234063

車両情報

車名	初年度登録	型式	形状	車台番号
日野	平成30年3月	2PG-FR1AHG	冷凍バン	FR1AH-101013-A

走行	馬力	シフト	ブレーキ	ボディ内寸
336,889km	380PS/279KW	M/T　7速	エアー	長：9,440 mm 幅：2,290 mm 高：2,300 mm 門高：2,390 mm

◎：良好　○：通常走行問題なし　△：要修理　／：装備無し　※あくまでも当社判断基準によるものです

エンジン

点検項目	結果	状態
異音	◎	
オイル混入	◎	
オイル漏れ	○	インタークーラーホース
水混入	◎	
水漏れ	○	ラジエター アッパーホースより水漏れ(エンジン側)
燃料漏れ	◎	
排気	◎	
マフラー	◎	
ターボ	◎	
冷却水吹返	◎	

ミッション

点検項目	結果	状態
ギア鳴き	◎	
ギア抜け	◎	
クラッチ	◎	
異音	◎	
オイル漏れ	◎	
リターダ	◎	永久磁石式

電装関係

点検項目	結果	状態
エアコン	◎	
スターター	◎	
オルタネーター	◎	
P/W（運転席）	◎	
P/W（助手席）	◎	
坂道発進装置	◎	
異常ランプ	◎	
オーディオ	◎	
バックカメラ	◎	カラー
電格ミラー	◎	
ETC	／	
タコグラフ	◎	アナログ

上物仕様

点検項目	結果	状態
床材質	/	アルミ キーストン。

キャビン

点検項目	結果	状態
シート	◎	
ヘッドライト	◎	LED
ウィンカー	◎	
ワイパー	◎	
ミラー	◎	

走行関係

点検項目	結果	状態
リーフサス	◎	
エアサス	◎	リヤエアサス
パワステ	◎	
ハンドル	◎	
燃料タンク	◎	スチール 300L 300L

デフ

点検項目	結果	状態
異音	◎	
オイル漏れ	◎	
デフロック	／	

特記事項　スペアキー3本、キーレス1個、ボデーキーリア観音用2本、サイドドア観音用4本。

記録簿　有（R3/2）

タイヤ残量

単位：mm

	6	6	
	—	—	
4	5	5	5
7	7	5	5
スペア		12	—

タイヤサイズ

	295/80R22.5	295/80R22.5	
	—	—	
275/80R22.5	275/80R22.5	275/80R22.5	275/80R22.5
275/80R22.5	275/80R22.5	275/80R22.5	275/80R22.5
スペア		295/80R22.5	—

素材：アルミ　備考：

上物仕様

上物名	メーカー	型式「製造番号」	年式
冷凍バン	トランテックス	「V024D13-13」	平成30年1月
【備考】左サイドドア2ケ所(観音扉)、庫内灯5ケ所、水抜き穴4カ所、ジョロダーレール 4列、ラッシングレール2段、結露防止シート。			
冷凍機／サブエンジン（スタンバイ付）	サーモキング	UT1200SR	平成30年
【備考】-29℃設定。			
【備考】			

外装状態

キャブコーション	フレーム番号	フレームのさび	飛石
有	確認済	無	点傷有

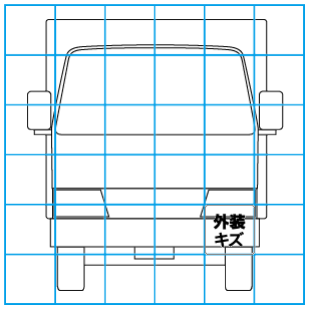

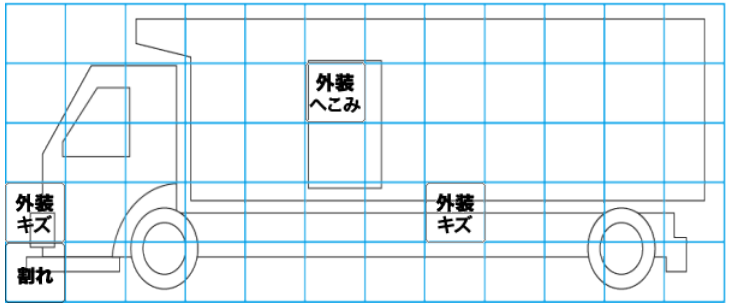

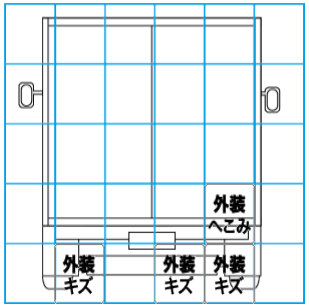

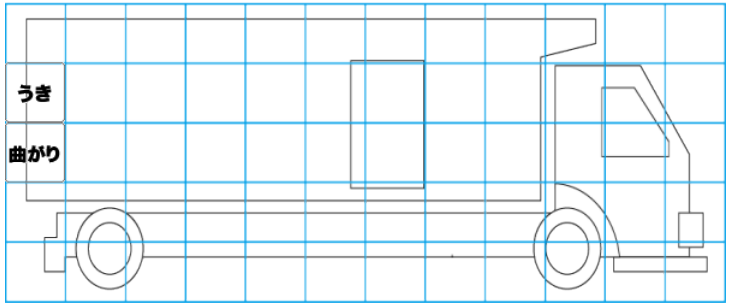

【外装】　【ボデー内】

外装キズ	外装へこみ	うき	曲がり	サビ	補修跡	割れ	庫内キズ	庫内へこみ	庫内穴あき	床汚れ