日付：R04. 01/07

UJ GROUP 車両チェックシート　管理番号：0633041

車 両 情 報

車名	初年度登録	型式	形状	車台番号
三菱ふそう	平成28年5月	QPG-FS64VZ	アルミウィング	FS64VZ-520227

走行	馬力	シフト	ブレーキ	ボディ内寸
774,773km	380PS/279KW	A/T　イノマット　１２速	エアー	長：9,650 mm 幅：2,400 mm 高: 2,640 mm 門高：2,550 mm

◎：良好　　○：通常走行問題なし　　△：要修理　　／：装備無し　　※あくまでも当社判断基準によるものです

◤ エンジン

点検項目	結果	状態
異音	◎	
オイル混入	◎	
オイル漏れ	○	オイルパン
水混入	◎	
水漏れ	◎	
燃料漏れ	◎	
排気	◎	
マフラー	◎	
ターボ	◎	
冷却水吹返	◎	

◤ ミッション

点検項目	結果	状態
ギア鳴き	◎	
ギア抜け	◎	
クラッチ	／	
異音	◎	
オイル漏れ	◎	
リターダ	／	

◤ 電装関係

点検項目	結果	状態
エアコン	◎	
スターター	◎	
オルタネーター	◎	
P/W（運転席）	◎	
P/W（助手席）	◎	
坂道発進装置	◎	注意カモニター点灯。
異常ランプ	○	
オーディオ	◎	
バックカメラ	◎	カラー
電格ミラー	◎	
ETC	／	
タコグラフ	◎	アナログ

◤ 上物仕様

点検項目	結果	状態
床材質	/	木材

◤ キャビン

点検項目	結果	状態
シート	○	へたり 、 擦れ
ヘッドライト	◎	ＨＩＤ
ウィンカー	◎	
ワイパー	◎	
ミラー	◎	ミラーヒーター付き。

◤ 走行関係

点検項目	結果	状態
リーフサス	◎	
エアサス	◎	リヤエアサス
パワステ	◎	
ハンドル	◎	
燃料タンク	◎	スチール 300L 300L

◤ デフ

点検項目	結果	状態
異音	◎	
オイル漏れ	◎	
デフロック	◎	

特記事項 ※デフ廻りアクスル錆びあり。
※写真にあるデジタコ、ETCは取り外してあります。

記録簿　有（H29/11～R2/12）

◤ タイヤ残量

単位：mm

	6	7	
	5	3	
8	9	8	8
5	4	4	4
スペア		10	—

◤ タイヤサイズ

	245/70R19.5	245/70R19.5	
	245/70R19.5	245/70R19.5	
245/70R19.5	245/70R19.5	245/70R19.5	245/70R19.5
245/70R19.5	245/70R19.5	245/70R19.5	245/70R19.5
スペア		245/70R19.5	—

素材：スチール　　備考：フロント左右、スペア=スタッドレスタイヤ。

上物仕様

上物名	メーカー	型式「製造番号」	年式
アルミウイング	パブコ	「639A0389」	平成28年

【備考】ラッシング2段、庫内灯4個、引出し床フック9対。

【備考】

【備考】

外装状態

キャブコーション	フレーム番号	フレームのさび	飛石
有	確認済	中	飛石有(リペア 不可)

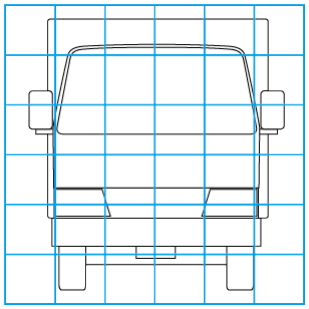

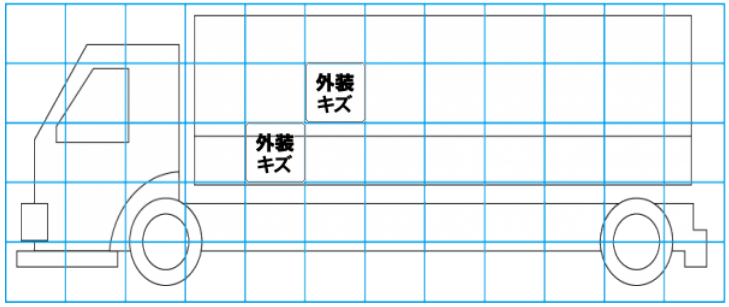

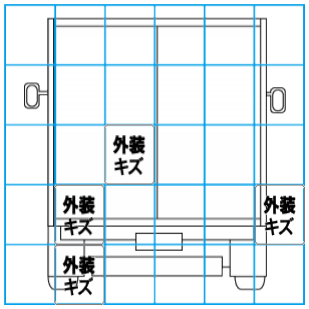

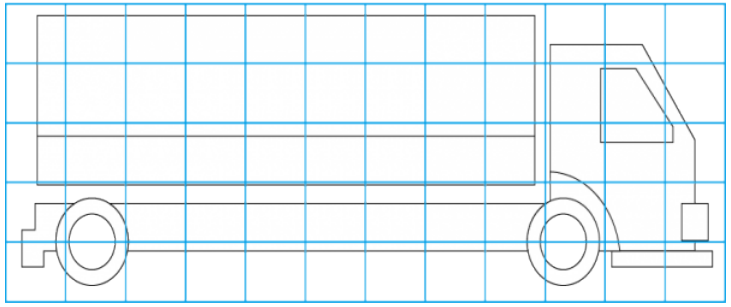

【外装】　　【ボデー内】

外装キズ	外装へこみ	うき	曲がり	サビ	補修跡	割れ	庫内キズ	庫内へこみ	庫内穴あき	床汚れ