日付：R03. 10/19

UJ GROUP 車両チェックシート　管理番号：1033002

車 両 情 報

車名	初年度登録	型式	形状	車台番号
いすゞ	平成28年7月	QKG-CYL77BZ	クレーン付平	CYL77BZ-7000021

走行	馬力	シフト	ブレーキ	ボディ内寸
366,875km	380PS/279KW	M/T　7速	エアー	長：8,750 mm 幅：2,350 mm 高：570 mm 門高： mm

◎：良好　○：通常走行問題なし　△：要修理　／：装備無し　※あくまでも当社判断基準によるものです

エンジン

点検項目	結果	状態
異音	◎	
オイル混入	◎	
オイル漏れ	◎	
水混入	◎	
水漏れ	◎	
燃料漏れ	◎	
排気	◎	
マフラー	◎	
ターボ	◎	
冷却水吹返	◎	

ミッション

点検項目	結果	状態
ギア鳴き	◎	
ギア抜け	◎	
クラッチ	◎	
異音	◎	
オイル漏れ	◎	
リターダ	◎	永久磁石式

電装関係

点検項目	結果	状態
エアコン	◎	
スターター	◎	
オルタネーター	◎	
P/W（運転席）	◎	
P/W（助手席）	◎	
坂道発進装置	◎	
異常ランプ	◎	
オーディオ	◎	
バックカメラ	◎	カラー
電格ミラー	◎	
ETC	◎	
タコグラフ	△	アナログ カセット出ない。

上物仕様

点検項目	結果	状態
床材質	/	木材

キャビン

点検項目	結果	状態
シート	○	擦れ、汚れ
ヘッドライト	◎	ＨＩＤ
ウィンカー	◎	
ワイパー	◎	
ミラー	◎	

走行関係

点検項目	結果	状態
リーフサス	◎	
エアサス	◎	リヤエアサス
パワステ	◎	
ハンドル	○	擦れ
燃料タンク	◎	スチール 300L 200L

デフ

点検項目	結果	状態
異音	◎	
オイル漏れ	◎	
デフロック	◎	

特記事項 キャブ内汚れ傷。アイドリングストップ付。インパネポケット欠品。ルーフへコミ有。

記録簿　有（H29/7～R3/7）

タイヤ残量

単位：mm

	11	11	
	—	—	
2	2	2	1
7	7	11	11
スペア		3	—

タイヤサイズ

	275/80R22.5	275/80R22.5	
	—	—	
275/80R22.5	275/80R22.5	275/80R22.5	275/80R22.5
275/80R22.5	275/80R22.5	275/80R22.5	275/80R22.5
スペア		275/80R22.5	—

素材：スチール　備考：

上物仕様

上物名	メーカー	型式「製造番号」	年式
アルミ平	エドガワボデー	不明	平成28年(不明)
【備考】床丸カンフック15対。作業灯2ケ。リヤ煽り高さ480mm。			
クレーン／クレーン	タダノ	TM-ZE504HR 「410-505-01136」	平成28年6月
【備考】4段ブーム。2.93ｔ。フックイン。ラジコン付。			
【備考】			

外装状態

キャブコーション	フレーム番号	フレームのさび	飛石
有	確認済	無	点傷有

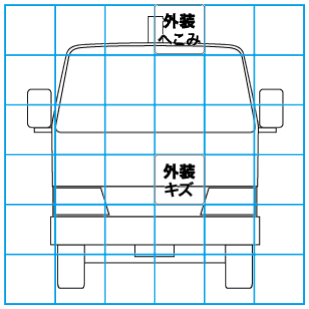

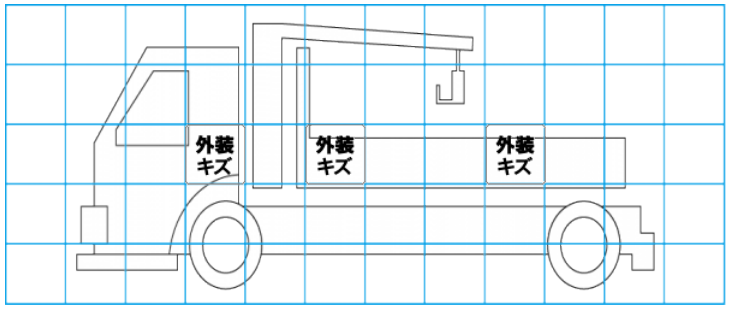

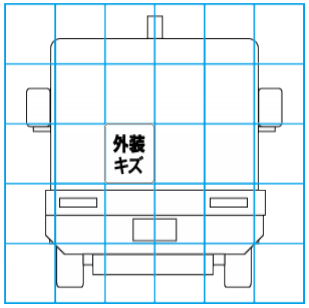

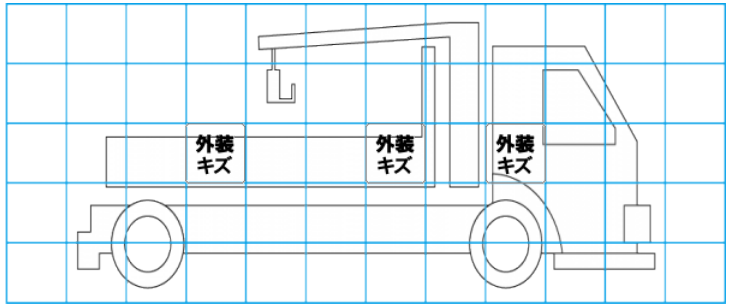

【外装】　【ボデー内】

外装 キズ	外装 へこみ	うき	曲がり	サビ	補修跡	割れ	庫内 キズ	庫内 へこみ	庫内 穴あき	床 汚れ