日付：R03. 09/14

UJ GROUP 車両チェックシート　管理番号：OC053218

車両情報

車名	初年度登録	型式	形状	車台番号
日野	平成24年12月	QKG-FW1EZBJ	冷凍バン	FW1EZB-10608

走行	馬力	シフト	ブレーキ	ボディ内寸
662,467km	380PS/279KW	M/T　7速	エアー	長：9,950 mm 幅：2,280 mm 高：2,330 mm 門高：2,300 mm

◎：良好　○：通常走行問題なし　△：要修理　／：装備無し　※あくまでも当社判断基準によるものです

◤ エンジン

点検項目	結果	状態
異音	◎	
オイル混入	◎	
オイル漏れ	○	エンジン左側滲み。
水混入	◎	
水漏れ	◎	
燃料漏れ	◎	
排気	◎	
マフラー	◎	
ターボ	◎	
冷却水吹返	◎	

◤ ミッション

点検項目	結果	状態
ギア鳴き	◎	
ギア抜け	◎	
クラッチ	◎	
異音	◎	
オイル漏れ	◎	
リターダ	◎	

◤ 電装関係

点検項目	結果	状態
エアコン	△	MODE切り替え不良。
スターター	◎	
オルタネーター	◎	
P/W（運転席）	◎	
P/W（助手席）	◎	
坂道発進装置	◎	
異常ランプ	◎	
オーディオ	◎	
バックカメラ	◎	
電格ミラー	◎	
ETC		
タコグラフ		

◤ 上物仕様

点検項目	結果	状態
床材質	/	アルミ

◤ キャビン

点検項目	結果	状態
シート	○	破れ、へたり
ヘッドライト	○	右スモール球切れ。
ウィンカー	◎	
ワイパー	◎	
ミラー	◎	

◤ 走行関係

点検項目	結果	状態
リーフサス	／	
エアサス	◎	
パワステ	◎	
ハンドル	◎	
燃料タンク	◎	300L

◤ デフ

点検項目	結果	状態
異音	◎	
オイル漏れ	◎	
デフロック	◎	

特記事項 シガライター欠品、小物入れ欠品、たばこヤニ、エア漏れ有。

記録簿　()

◤ タイヤ残量

単位：mm

	10	13	
	7	6	
9	9	7	7
8	9	8	10
スペア		15	—

◤ タイヤサイズ

	265/70R19.5	265/70R19.5	
	265/70R19.5	265/70R19.5	
265/70R19.5	265/70R19.5	265/70R19.5	265/70R19.5
265/70R19.5	265/70R19.5	265/70R19.5	265/70R19.5
スペア		—	—

素材：アルミ　備考：

上物仕様

上物名	メーカー	型式「製造番号」	年式
冷凍バン	東プレ	F124155	平成24年12月
【備考】断熱ｻｲﾄﾞ 75㎜　ﾘﾔ50㎜　ラッシングレール2段　庫内灯5ケ　ジョロダーレール4列　水抜き穴2ケ（フロントのみ） 床面アルミ縞			
冷凍機／サブエンジン（スタンバイ付）	菱重	TU100SA	
【備考】-35℃設定　スタンバイモーター付			
【備考】			

外装状態

キャブコーション	フレーム番号	フレームのさび	飛石
有	確認済	無	点傷有

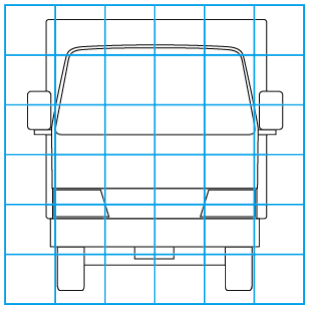

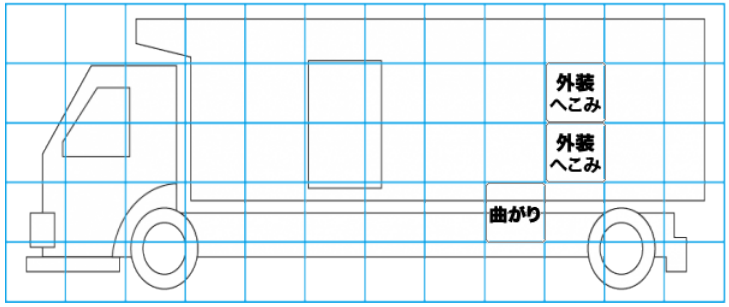

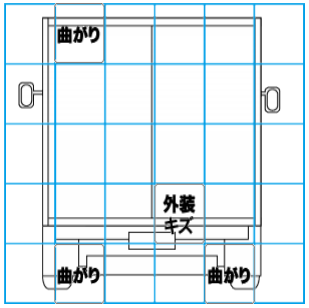

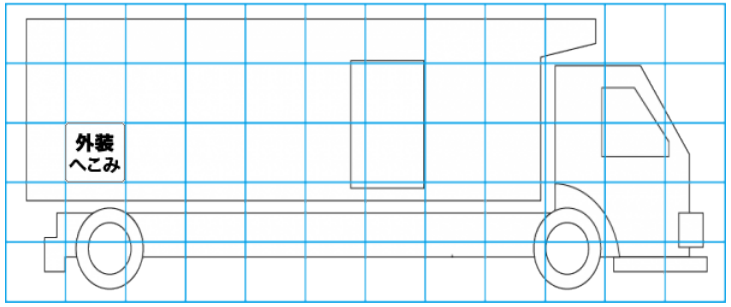

【外装】　【ボデー内】

外装キズ	外装へこみ	うき	曲がり	サビ	補修跡	割れ	庫内キズ	庫内へこみ	庫内穴あき	床汚れ