日付：R03. 08/17

# UJ GROUP 車両チェックシート　管理番号：0633043

## 車両情報

| 車名 | 初年度登録 | 型式 | 形状 | 車台番号 |
|---|---|---|---|---|
| 日野 | 令和 1年9月 | 2PG-FR1AHG | 冷凍バン | FR1AH-104782 |

| 走行 | 馬力 | シフト | ブレーキ | ボディ内寸 |
|---|---|---|---|---|
| 219,879km | 380PS/279KW | M/T　7速 | エアー | 長：9,350 mm 幅：2,280 mm<br>高：2,300 mm 門高：2,260 mm |

◎：良好　○：通常走行問題なし　△：要修理　／：装備無し　※あくまでも当社判断基準によるものです

### エンジン

| 点検項目 | 結果 | 状態 |
|---|---|---|
| 異音 | ◎ | |
| オイル混入 | ◎ | |
| オイル漏れ | ◎ | |
| 水混入 | ◎ | |
| 水漏れ | ◎ | |
| 燃料漏れ | ◎ | |
| 排気 | ◎ | |
| マフラー | ◎ | |
| ターボ | ◎ | |
| 冷却水吹返 | ◎ | |

### ミッション

| 点検項目 | 結果 | 状態 |
|---|---|---|
| ギア鳴き | ◎ | |
| ギア抜け | ◎ | |
| クラッチ | ◎ | |
| 異音 | ◎ | |
| オイル漏れ | ◎ | |
| リターダ | ◎ | |

### 電装関係

| 点検項目 | 結果 | 状態 |
|---|---|---|
| エアコン | ◎ | |
| スターター | ◎ | |
| オルタネーター | ◎ | |
| P/W（運転席） | ◎ | |
| P/W（助手席） | ◎ | |
| 坂道発進装置 | ◎ | |
| 異常ランプ | ◎ | |
| オーディオ | ◎ | |
| バックカメラ | ◎ | カラー |
| 電格ミラー | ◎ | |
| ETC | ◎ | 2.0 |
| タコグラフ | ◎ | アナログ |

### 上物仕様

| 点検項目 | 結果 | 状態 |
|---|---|---|
| 床材質 | / | アルミ<br>キーストン |

### キャビン

| 点検項目 | 結果 | 状態 |
|---|---|---|
| シート | ○ | 擦れ、汚れ |
| ヘッドライト | ◎ | LED |
| ウィンカー | ◎ | |
| ワイパー | ◎ | |
| ミラー | ◎ | |

### 走行関係

| 点検項目 | 結果 | 状態 |
|---|---|---|
| リーフサス | ◎ | |
| エアサス | ◎ | リヤエアサス |
| パワステ | ◎ | |
| ハンドル | ○ | 擦れ |
| 燃料タンク | ◎ | スチール<br>300L 300L |

### デフ

| 点検項目 | 結果 | 状態 |
|---|---|---|
| 異音 | ◎ | |
| オイル漏れ | ◎ | |
| デフロック | ／ | |

## 上物仕様

| 上物名 | メーカー | 型式「製造番号」 | 年式 |
|---|---|---|---|
| 冷凍バン | 矢野特殊自動車 | TPA9043<br>「B190550」 | 令和 1年9月 |

【備考】
断熱リヤ75mm、サイド75mm。ジョロダーレール4列（ジョロダー欠品）。ラッシングレール2段。上部左右角LED庫内灯。
水抜き穴前後2対。左観音式サイド扉2カ所。

| | | | |
|---|---|---|---|
| 冷凍機／サブエンジン（スタンバイ付） | 菱重 | TU100S-CN | 令和 1年 |

【備考】　-30℃設定（　+22℃　→　-1℃　確認）。

| | | | |
|---|---|---|---|
| | | | |

【備考】

## 外装状態

| キャブコーション | フレーム番号 | フレームのさび | 飛石 |
|---|---|---|---|
| 有 | 確認済 | 無 | 飛石有(リペア 可) |

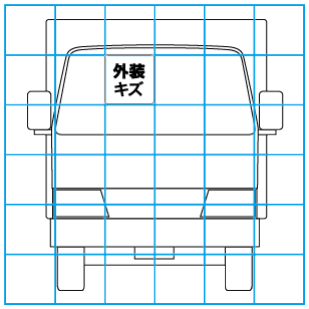


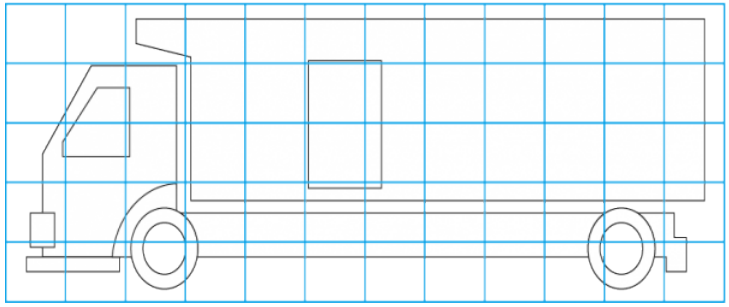

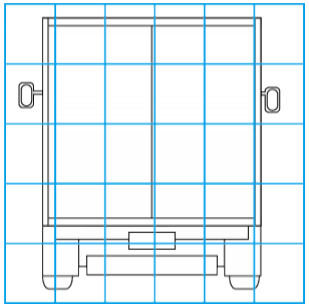

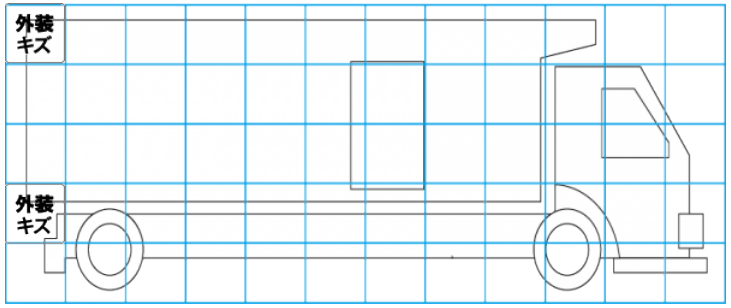


特記事項　キャブ内汚れ傷。

記録簿　有（R1/10～R2/9）

### タイヤ残量

単位：mm

| | | | |
|---|---|---|---|
| | 8 | 8 | |
| | — | — | |
| 7 | 7 | 8 | 7 |
| 10 | 11 | 9 | 9 |
| スペア | | 14 | — |

### タイヤサイズ

| | | | |
|---|---|---|---|
| | 11R22.5 16PR | 11R22.5 16PR | |
| | — | — | |
| 11R22.5 16PR | 11R22.5 16PR | 11R22.5 16PR | 11R22.5 16PR |
| 11R22.5 16PR | 11R22.5 16PR | 11R22.5 16PR | 11R22.5 16PR |
| スペア | | 275/80R22.5 | — |

素材：アルミ　備考：

【外装】　【ボデー内】

| 外装キズ | 外装へこみ | うき | 曲がり | サビ | 補修跡 | 割れ | 庫内キズ | 庫内へこみ | 庫内穴あき | 床汚れ |
|---|---|---|---|---|---|---|---|---|---|---|