日付：R03. 01/10

UJ GROUP 車両チェックシート　管理番号：

車両情報				
車名	年式	型式	形状	車台番号
UDトラックス	平成20年2月	PKG-GK4XAB	トラクタ・トレーラー	GK4XAB-30105入庫キャンセルのため削除

走行	馬力	シフト	ブレーキ	ボディ内寸
約	410PS/302KW	セミA/T　H/L　１２速	エアー	長：　mm 幅：　mm 高：　mm 門高：　mm

◎：良好　○：通常走行問題なし　△：要修理　／：装備無し　※あくまでも当社判断基準によるものです

◤ エンジン

点検項目	結果	状態
異音	△	点検不可（エンジンばらし）
オイル混入	△	点検不可（エンジンばらし）
オイル漏れ	△	点検不可（エンジンばらし）
水混入	△	点検不可（エンジンばらし）
水漏れ	△	点検不可（エンジンばらし）
燃料漏れ	△	点検不可（エンジンばらし）
排気	△	点検不可（エンジンばらし）
マフラー	△	点検不可（エンジンばらし）
ターボ	△	点検不可（エンジンばらし）
冷却水吹き返し	△	点検不可（エンジンばらし）

◤ ミッション

点検項目	結果	状態
ギア鳴き	△	点検不可（エンジンばらし）
ギア抜け	△	点検不可（エンジンばらし）
クラッチ	△	点検不可（エンジンばらし）
異音	△	点検不可（エンジンばらし）
オイル漏れ	△	点検不可（エンジンばらし）
リターダ	／	点検不可（エンジンばらし）

◤ 電装関係

点検項目	結果	状態
エアコン	△	点検不可（エンジンばらし）
スターター	△	点検不可（エンジンばらし）
オルタネーター	△	点検不可（エンジンばらし）
パワーウィンドウ（運転席）	○	
パワーウィンドウ（助手席）	○	
坂道発進装置	△	点検不可（エンジンばらし）
異常ランプ	△	点検不可（エンジンばらし）
オーディオ	－	点検不可（エンジンばらし）
オーディオ（不具合）	△	点検不可（エンジンばらし）
バックカメラ（色）	－	
バックカメラ（不具合）	／	
電格ミラー	○	
ETC	○	標準
タコグラフ	○	アナログ

◤ キャビン

点検項目	結果	状態
シート	○	へたり、 擦れ、 汚れ
ヘッドライト（種類）	－	点検不可（エンジンばらし） ＨＩＤ
ヘッドライト（不具合）	△	点検不可（エンジンばらし）
ウィンカー	△	点検不可（エンジンばらし）
ワイパー	△	点検不可（エンジンばらし）
ミラー	△	右ミラー欠品

◤ 走行関係

点検項目	結果	状態
ハンドル	○	擦れ
エアサス（種類）	－	リヤエアサス
エアサス（不具合）	○	ひび
パワーステアリング	△	点検不可（エンジンばらし）
リーフサス	○	
燃料タンク	○	アルミ 400L

◤ デフ

点検項目	結果	状態
異音	△	点検不可（エンジンばらし）
オイル漏れ	△	点検不可（エンジンばらし）
デフロック	／	

上物仕様			
上物名	メーカー	型式「製造番号」	年式
			(不明)
【備考】			
【備考】			
【備考】			
【上物仕様備考】			

外装状態			
キャブコーション	フレーム番号	フレームのさび	飛石
有	確認済	小	無

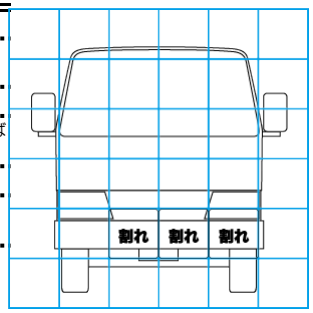

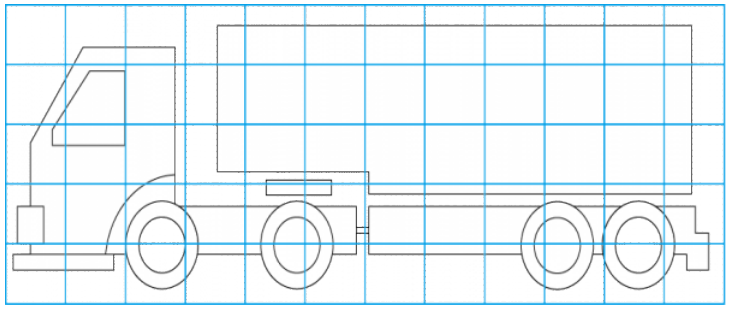

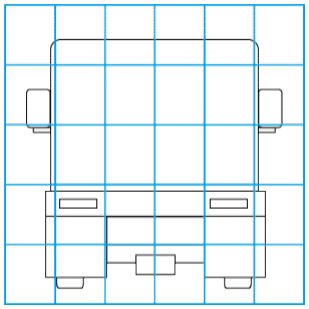

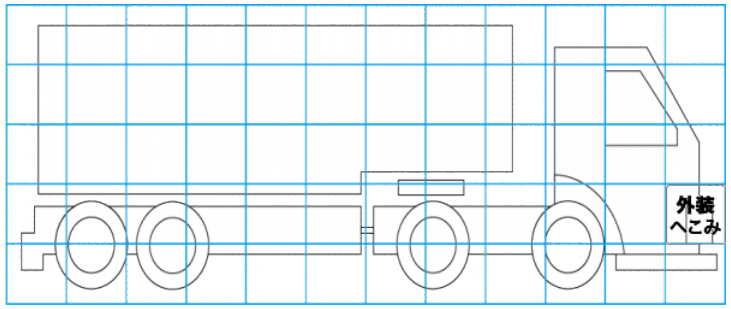

【外装】　【ボデー内】

外装キズ	外装へこみ	うき	曲がり	サビ	補修跡	割れ	庫内キズ	庫内へこみ	庫内穴あき	床汚れ

特記事項　点検不可（エンジンばらし）　キーONしない

記録簿 無（　　）

◤ タイヤ残量

単位：mm

	10	10	
	—	—	
2	2	2	2
—	—	—	—
スペア		—	—

◤ タイヤサイズ

	11R22.5	11R22.5	
	—	—	
11R22.5	11R22.5	11R22.5	11R22.5
—	—	—	—
スペア		—	—

車軸：アルミ　備考：