日付：R07. 06/27

UJ GROUP 車両チェックシート　管理番号：0636092

車 両 情 報

車名	初年度登録	型式	形状	車台番号
UDトラックス	令和 2年3月	2PG-CG5CA	アルミウィング	JNCMB02GXLU049087-A

走行	馬力	シフト	ブレーキ	ボディ内寸
465,288km	390PS/287KW	A/T　エスコット　１２速	エアー	長：9,650　mm 幅：2,400　mm 高：2,630　mm 門高：2,560 mm

◎：良好　　○：通常走行問題なし　　△：要修理　　／：装備無し　　※あくまでも当社判断基準によるものです

エンジン

点検項目	結果	状態
異音	◎	
オイル混入	◎	
オイル漏れ	○	シリンダヘッド エレメントブロック廻りにじみ
水混入	◎	
水漏れ	◎	
燃料漏れ	◎	
排気	◎	
マフラー	◎	
ターボ	○	オイルにじみ コンプレッサー廻り
冷却水吹返	◎	

ミッション

点検項目	結果	状態
ギア鳴き	◎	
ギア抜け	◎	
クラッチ	／	
異音	◎	
オイル漏れ	○	リヤシール にじみ
リターダ	／	

電装関係

点検項目	結果	状態
エアコン	◎	
スターター	◎	
オルタネーター	◎	
P/W（運転席）	◎	
P/W（助手席）	◎	
坂道発進装置	◎	
異常ランプ	◎	
オーディオ	◎	
バックカメラ	◎	カラー
電格ミラー	◎	
ETC	／	
タコグラフ	◎	デジタル

上物仕様

点検項目	結果	状態
床材質	／	木材

キャビン

点検項目	結果	状態
シート	○	へたり 、 擦れ
ヘッドライト	◎	LED フォグ付き
ウィンカー	○	左テールレンズひび
ワイパー	◎	
ミラー	○	左カバー擦れ

走行関係

点検項目	結果	状態
リーフサス	◎	
エアサス	◎	リヤエアサス
パワステ	◎	
ハンドル	○	擦れ
燃料タンク	◎	スチール 300L 200L

デフ

点検項目	結果	状態
異音	◎	
オイル漏れ	○	ブリーザー 後デフ、にじみ
デフロック	◎	

特記事項 エンジンキー２本、ドアロックリモコン1ケ、ボデーキー３本

記録簿　有（R3/12～R5/9）

タイヤ残量

単位：mm

	3	5	
	8	7	
5	5	5	5
5	6	6	4
スペア		9	—

タイヤサイズ

	245/70R19.5	245/70R19.5	
	245/70R19.5	245/70R19.5	
245/70R19.5	245/70R19.5	245/80R17.5	245/70R19.5
245/70R19.5	245/70R19.5	245/70R19.5	245/70R19.5
スペア		245/70R19.5	—

素材：アルミ　　備考：

上物仕様

上物名	メーカー	型式「製造番号」	年式
アルミウイング	日本フルハーフ	DKL 「W9DS645」	令和 1年12月

【備考】ラッシングレール2段、LED庫内灯4ケ、引出しフック9対、庫内傷汚れ有り、ステンレスフェンダー、アルミサイドバンパー、右ステンレス工具箱

【備考】

【備考】

外装状態

キャブコーション	フレーム番号	フレームのさび	飛石
有	確認済	無	点傷有

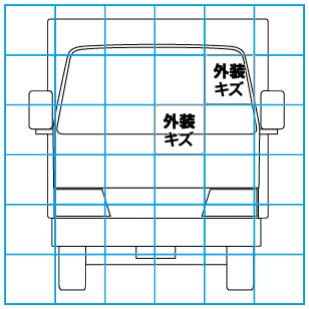

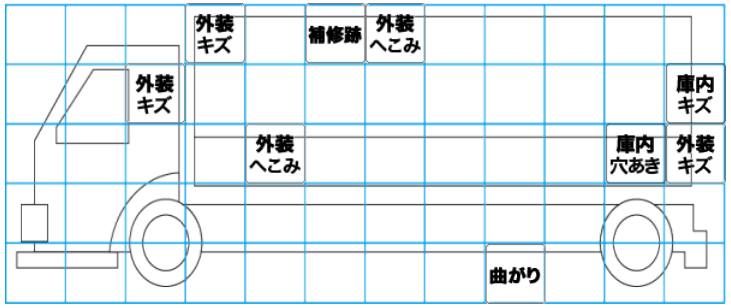

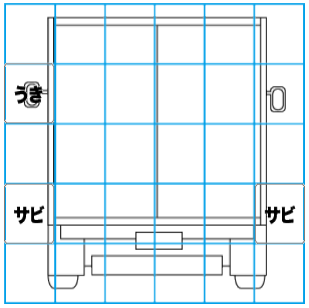

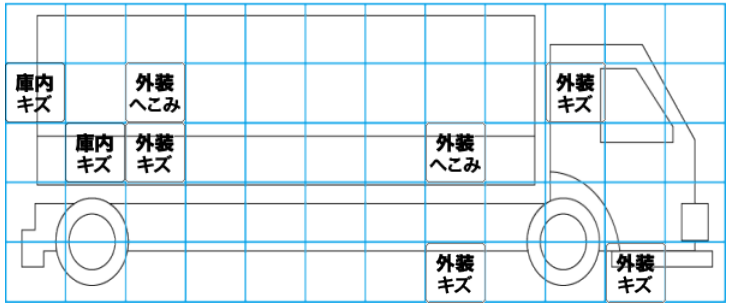

【外装】　　【ボデー内】

外装キズ	外装へこみ	うき	曲がり	サビ	補修跡	割れ	庫内キズ	庫内へこみ	庫内穴あき	床汚れ