日付：R02. 12/11

UJ GROUP 車両チェックシート　管理番号：

車両情報				
車名	年式	型式	形状	車台番号
三菱ふそう	平成23年2月	LKG-FU54VZ	冷凍バン	FU54VZ-500714
走行	馬力	シフト	ブレーキ	ボディ内寸
1,391,042km	PS/KW	速		長：　mm 幅：　mm 高：　mm 門高：　mm

◎：良好　○：通常走行問題なし　△：要修理　／：装備無し　※あくまでも当社判断基準によるものです

◤ エンジン

点検項目	結果	状態
異音		
オイル混入		
オイル漏れ		
水混入		
水漏れ		
燃料漏れ		
排気		
マフラー		
ターボ		
冷却水吹き返し		

◤ ミッション

点検項目	結果	状態
ギア鳴き		
ギア抜け		
クラッチ		
異音		
オイル漏れ		
リターダ		

◤ 電装関係

点検項目	結果	状態
エアコン		
スターター		
オルタネーター		
パワーウィンドウ（運転席）		
パワーウィンドウ（助手席）		
坂道発進装置		
異常ランプ		
オーディオ	—	
オーディオ（不具合）		
バックカメラ（色）	—	
バックカメラ（不具合）		
電格ミラー		
ETC		
タコグラフ		

◤ キャビン

点検項目	結果	状態
シート		
ヘッドライト（種類）	—	
ヘッドライト（不具合）		
ウィンカー		
ワイパー		
ミラー		

◤ 走行関係

点検項目	結果	状態
ハンドル		
エアサス（種類）	—	
エアサス（不具合）		
パワーステアリング		
リーフサス		
燃料タンク		

◤ デフ

点検項目	結果	状態
異音		
オイル漏れ		
デフロック		

特記事項

記録簿（　　）

◤ タイヤ残量

単位：mm

	—	—	
	—	—	
—	—	—	—
—	—	—	—
スペア	—	—	

◤ タイヤサイズ

	—	—	
	—	—	
—	—	—	—
—	—	—	—
スペア	—	—	

素材：　　備考：

上物仕様			
上物名	メーカー	型式「製造番号」	年式
【備考】			
【備考】			
【備考】			
【上物仕様備考】			

外装状態			
キャブコーション	フレーム番号	フレームのさび	飛石

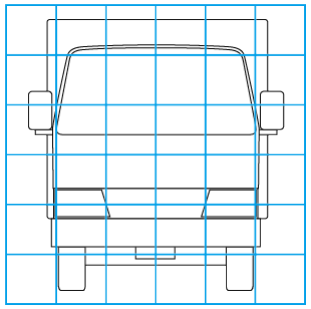

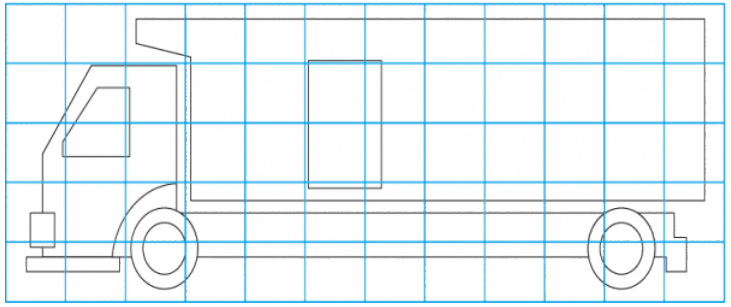

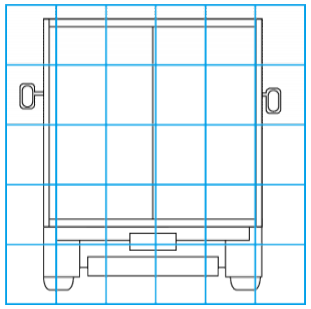

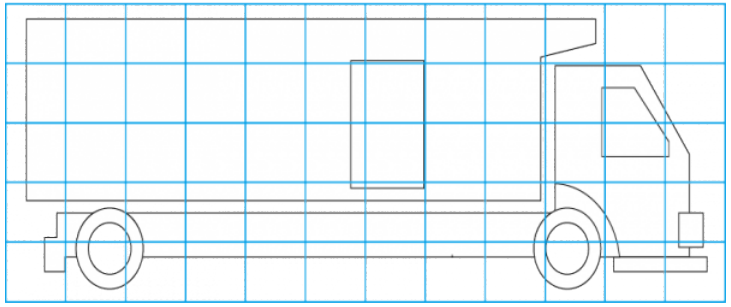

【外装】　　【ボデー内】

外装キズ	外装へこみ	うき	曲がり	サビ	補修跡	割れ	庫内キズ	庫内へこみ	庫内穴あき	床汚れ