日付：R04. 10/12

UJ GROUP 車両チェックシート　管理番号：

車両情報

車名	初年度登録	型式	形状	車台番号
UDトラックス	平成23年8月	LKG-CD5ZA	シャーシ	CD5ZA-00951

走行	馬力	シフト	ブレーキ	ボディ内寸
1,175,315km	410PS/302KW	A/T　エスコット　H/L １２速	エアー	長：　mm 幅：　mm 高：　mm 門高：　mm

◎：良好　○：通常走行問題なし　△：要修理　／：装備無し　※あくまでも当社判断基準によるものです

◤ エンジン

点検項目	結果	状態
異音	△	エンジン始動不可
オイル混入	◎	
オイル漏れ	△	オイルパン にじみ
水混入	◎	
水漏れ	◎	
燃料漏れ	◎	
排気	△	点検不可
マフラー	◎	
ターボ	△	
冷却水吹返	△	点検不可

◤ ミッション

点検項目	結果	状態
ギア鳴き	△	点検不可
ギア抜け	△	点検不可
クラッチ	△	点検不可
異音	△	点検不可
オイル漏れ	△	下部にじみ
リターダ	／	

◤ 電装関係

点検項目	結果	状態
エアコン	△	点検不可
スターター	△	点検不可
オルタネーター	△	点検不可
P/W（運転席）	◎	
P/W（助手席）	◎	
坂道発進装置	△	点検不可
異常ランプ	△	点検不可
オーディオ	／	
バックカメラ	△	映らない
電格ミラー	◎	
ETC	◎	標準
タコグラフ	○	

◤ 上物仕様

点検項目	結果	状態
床材質	／	

◤ キャビン

点検項目	結果	状態
シート	○	破れ
ヘッドライト	◎	ＨＩＤ
ウィンカー	○	テールランプ欠品
ワイパー	◎	
ミラー	○	カバーキズ

◤ 走行関係

点検項目	結果	状態
リーフサス	◎	
エアサス	△	リヤエアサス、ひび
パワステ	△	点検不可
ハンドル	◎	
燃料タンク	◎	ステンレス 400L

◤ デフ

点検項目	結果	状態
異音	△	点検不可
オイル漏れ	◎	
デフロック	△	点検不可

上物仕様

上物名	メーカー	型式「製造番号」	年式
【備考】			
【備考】			
【備考】			

外装状態

キャブコーション	フレーム番号	フレームのさび	飛石
有	一部不鮮明	中	点傷有

特記事項

記録簿　無（）

◤ タイヤ残量

単位：mm

	6	8	
	—	—	
7	7	8	7
9	9	9	9
スペア		—	—

◤ タイヤサイズ

	295/80R22.5	295/80R22.5	
	—	—	
11R22.5	11R22.5	11R22.5	11R22.5
11R22.5	11R22.5	11R22.5	11R22.5
スペア		—	—

素材：アルミ　備考：

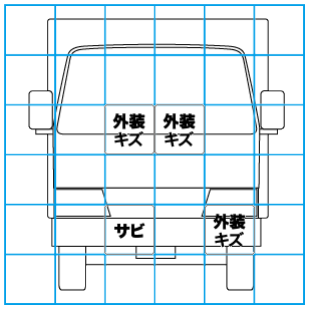

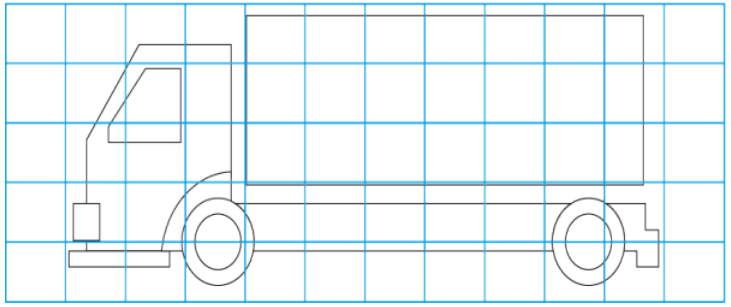

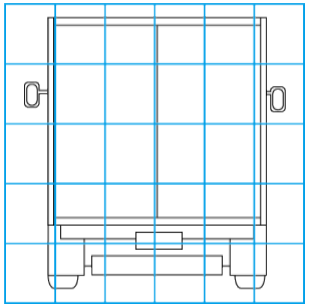

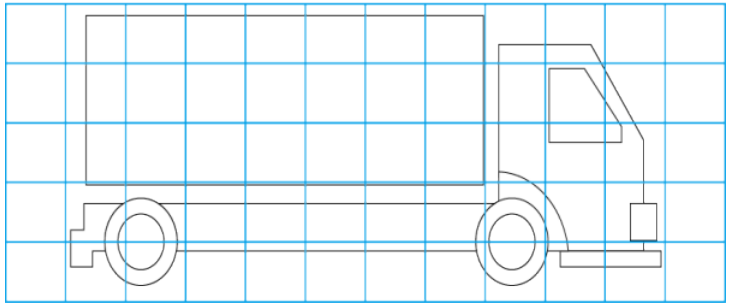

【外装】　【ボデー内】

外装キズ	外装へこみ	うき	曲がり	サビ	補修跡	割れ	庫内キズ	庫内へこみ	庫内穴あき	床汚れ