日付：R04. 11/26

UJ GROUP 車両チェックシート　管理番号：1232087

車両情報

車名	初年度登録	型式	形状	車台番号
いすゞ	平成26年11月	TKG-FRR90S1改	冷凍バン	FRR90-7071611

走行	馬力	シフト	ブレーキ	ボディ内寸
67,267km	190PS/140KW	M/T　6速	エアー	長：6,220 mm 幅：2,340 mm 高：2,060 mm 門高：2,000 mm

◎：良好　○：通常走行問題なし　△：要修理　／：装備無し　※あくまでも当社判断基準によるものです

エンジン

点検項目	結果	状態
異音	◎	
オイル混入	◎	
オイル漏れ	◎	
水混入	◎	
水漏れ	◎	
燃料漏れ	◎	
排気	◎	
マフラー	◎	
ターボ	◎	
冷却水吹返	◎	

ミッション

点検項目	結果	状態
ギア鳴き	◎	
ギア抜け	◎	
クラッチ	◎	
異音	◎	
オイル漏れ	◎	
リターダ	／	

電装関係

点検項目	結果	状態
エアコン	◎	
スターター	◎	
オルタネーター	◎	
P/W（運転席）	◎	
P/W（助手席）	◎	
坂道発進装置	◎	
異常ランプ	◎	
オーディオ	◎	
バックカメラ	◎	
電格ミラー	◎	
ETC	／	
タコグラフ	／	

上物仕様

点検項目	結果	状態
床材質	/	システムフロア

キャビン

点検項目	結果	状態
シート	○	スレ
ヘッドライト	◎	
ウィンカー	◎	
ワイパー	◎	
ミラー	◎	

走行関係

点検項目	結果	状態
リーフサス	◎	
エアサス	／	
パワステ	◎	
ハンドル	◎	
燃料タンク	◎	アルミ 150ℓ

デフ

点検項目	結果	状態
異音	◎	
オイル漏れ	◎	
デフロック	／	

特記事項 運転席灰皿フタ破損

記録簿　()

タイヤ残量

単位：mm

	8	9	
	—	—	
9	9	10	9
—	—	—	—
スペア		7	—

タイヤサイズ

	225/80R17.5	225/80R17.5	
	—	—	
225/80R17.5	225/80R17.5	225/80R17.5	225/80R17.5
—	—	—	—
スペア		—	—

素材：アルミ　備考：

上物仕様

上物名	メーカー	型式「製造番号」	年式
冷凍バン	日本フルハーフ	E5G2607	平成26年10月
【備考】断熱 all 50㎜　ラッシング2段　90度ストッパー　庫内灯4ヶ　水抜き穴　床システムフロア			
冷凍機／直結	サーモキング	TZ600	
【備考】-25℃設定			
跳ね上げゲート	新明和工業	RAM10-1255	
【備考】積載昇降能力1000kg　ゲート長1550㎜　幅2397㎜　有効長1350㎜　有効幅2270㎜　※PGリモコン配線のみ ※PGキャスターストッパー不良、立ち上がりのまま			

外装状態

キャブコーション	フレーム番号	フレームのさび	飛石
有	確認済	無	点傷有

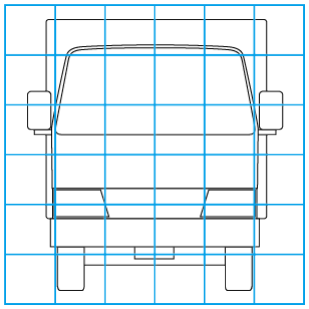

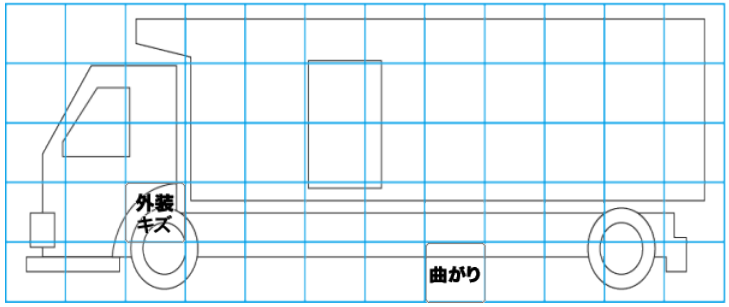

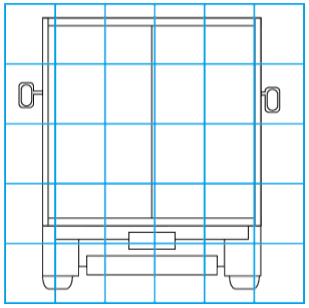

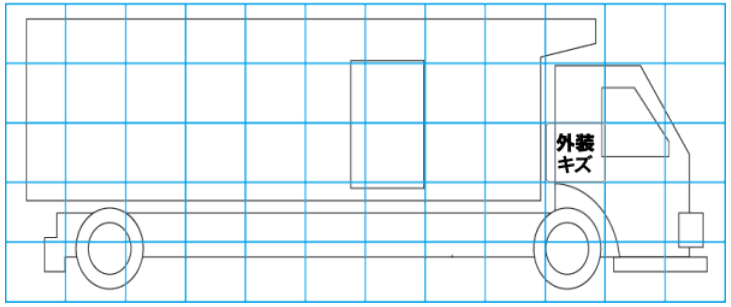

【外装】

外装キズ	外装へこみ	うき	曲がり	サビ	補修跡	割れ

【ボデー内】

庫内キズ	庫内へこみ	庫内穴あき	床汚れ