日付：R04. 12/07

UJ GROUP 車両チェックシート　管理番号：OC123235

車両情報

車名	初年度登録	型式	形状	車台番号
三菱ふそう	平成27年9月	TKG-FEB80	平ボディ	FEB80-541217

走行	馬力	シフト	ブレーキ	ボディ内寸
118,250km	150PS/110KW	A/T　デュオニック	バキューム	長：5,010 mm 幅：2,080 mm 高：360 mm 門高： mm

◎：良好　○：通常走行問題なし　△：要修理　／：装備無し　※あくまでも当社判断基準によるものです

◤ エンジン

点検項目	結果	状態
異音	◎	
オイル混入	◎	
オイル漏れ	○	噴射ポンプ付近にじみ
水混入	◎	
水漏れ	◎	
燃料漏れ	◎	
排気	◎	
マフラー	◎	
ターボ	◎	
冷却水吹返	◎	

◤ ミッション

点検項目	結果	状態
ギア鳴き	◎	
ギア抜け	◎	
クラッチ	／	
異音	◎	
オイル漏れ	◎	
リターダ	／	

◤ 電装関係

点検項目	結果	状態
エアコン	◎	
スターター	◎	
オルタネーター	◎	
P/W（運転席）	◎	
P/W（助手席）	◎	
坂道発進装置	／	
異常ランプ	◎	
オーディオ	◎	
バックカメラ	◎	カラー
電格ミラー	◎	
ETC	◎	
タコグラフ	／	

◤ 上物仕様

点検項目	結果	状態
床材質	／	

◤ キャビン

点検項目	結果	状態
シート	○	へたり、タバコ穴、擦れ
ヘッドライト	◎	
ウィンカー	◎	
ワイパー	◎	
ミラー	◎	

◤ 走行関係

点検項目	結果	状態
リーフサス	◎	
エアサス	／	
パワステ	◎	
ハンドル	○	擦れ
燃料タンク	◎	100L

◤ デフ

点検項目	結果	状態
異音	◎	
オイル漏れ	◎	
デフロック	／	

特記事項　小物入れ欠品、室内汚れ（タバコヤニ）、フロアーマットはがれ
右コーナーレンズピン折れ

記録簿　有（R1/9～R2/4）

◤ タイヤ残量

単位：mm

	3	4	
	—	—	
5	4	5	5
—	—	—	—
スペア	9	—	

◤ タイヤサイズ

	215/70R17.5	215/70R17.5	
	—	—	
215/70R17.5	215/70R17.5	215/70R17.5	215/70R17.5
—	—	—	—
スペア		—	—

素材：スチール　備考：

上物仕様

上物名	メーカー	型式「製造番号」	年式
平ボディ			
【備考】荷台床穴多数　セイコーラック両サイド壊れ　鳥居サビ			
【備考】			
【備考】			

外装状態

キャブコーション	フレーム番号	フレームのさび	飛石
有	確認済	小	点傷有

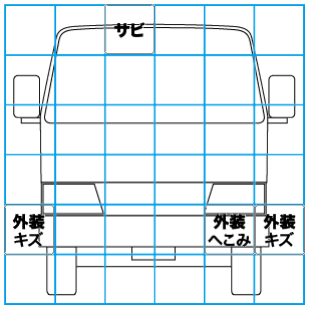

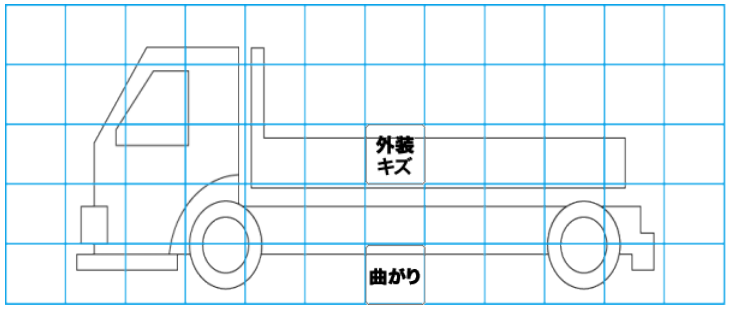

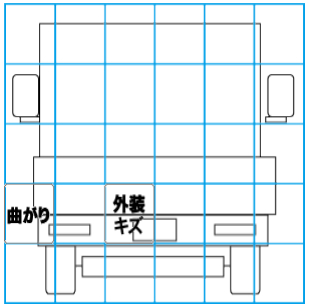

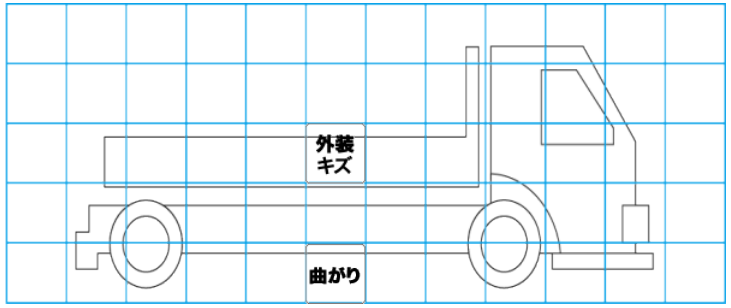

【外装】　【ボデー内】

外装キズ	外装へこみ	うき	曲がり	サビ	補修跡	割れ	庫内キズ	庫内へこみ	庫内穴あき	床汚れ