日付：R07. 01/08

UJ GROUP 車両チェックシート　管理番号：0235065

車両情報

車名	初年度登録	型式	形状	車台番号
三菱ふそう	平成28年1月	TKG-FBA50	冷凍バン	FBA50-541294

走行	馬力	シフト	ブレーキ	ボディ内寸
194,319km	150PS/110KW	M/T　5速	バキューム	長：3,090 mm 幅：1,720 mm 高：1,810 mm 門高：1,770 mm

◎：良好　○：通常走行問題なし　△：要修理　／：装備無し　※あくまでも当社判断基準によるものです

◤ エンジン

点検項目	結果	状態
異音	◎	
オイル混入	◎	
オイル漏れ	○	サプライポンプ、インタークーラーホースにじみ
水混入	◎	
水漏れ	◎	
燃料漏れ	◎	
排気	◎	
マフラー	◎	
ターボ	◎	
冷却水吹返	◎	

◤ ミッション

点検項目	結果	状態
ギア鳴き	◎	
ギア抜け	◎	
クラッチ	◎	
異音	◎	
オイル漏れ	◎	
リターダ	／	

◤ 電装関係

点検項目	結果	状態
エアコン	◎	
スターター	◎	
オルタネーター	◎	
P/W（運転席）	◎	
P/W（助手席）	◎	
坂道発進装置	◎	
異常ランプ	◎	
オーディオ	◎	
バックカメラ	◎	カラー
電格ミラー	◎	
ETC	◎	標準
タコグラフ	／	

◤ 上物仕様

点検項目	結果	状態
床材質	／	ステンレス

◤ キャビン

点検項目	結果	状態
シート	◎	
ヘッドライト	◎	ハロゲン
ウィンカー	△	前：左不灯
ワイパー	◎	
ミラー	◎	

◤ 走行関係

点検項目	結果	状態
リーフサス	◎	
エアサス	／	
パワステ	◎	
ハンドル	○	擦れ
燃料タンク	◎	スチール 70L

◤ デフ

点検項目	結果	状態
異音	◎	
オイル漏れ	◎	
デフロック	／	

特記事項 スペアキー無し

記録簿　無（）

◤ タイヤ残量

単位：mm

	6	6	
	—	—	
6	6	6	6
—	—	—	—
スペア		8	—

◤ タイヤサイズ

	205/75R16	205/75R16	
	—	—	
205/75R16	205/75R16	205/75R16	205/75R16
—	—	—	—
スペア		205/75R16	—

素材：スチール　備考：

上物仕様

上物名	メーカー	型式「製造番号」	年式
冷凍バン	東プレ	「H166006」	平成28年1月
【備考】ラッシング1段　水抜き穴2ヶ所　左サイドドア（スライド式）　※看板消し塗装有り			
冷凍機／直結	東プレ	XV 22HOC「H166006」	平成28年1月
【備考】-5℃設定			
【備考】			

外装状態

キャブコーション	フレーム番号	フレームのさび	飛石
有	確認済	小	点傷有

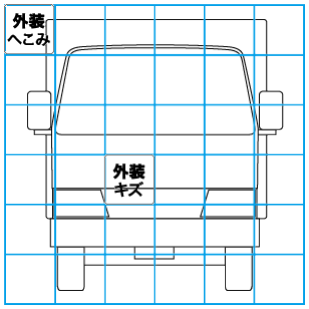

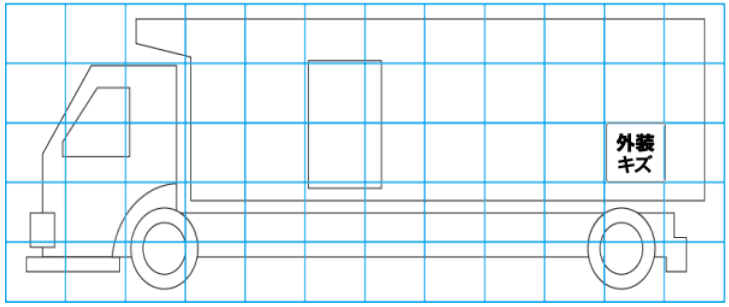

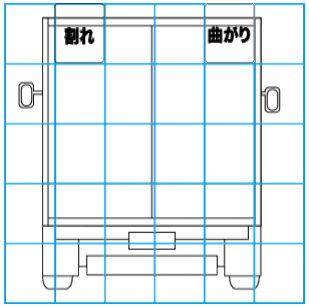

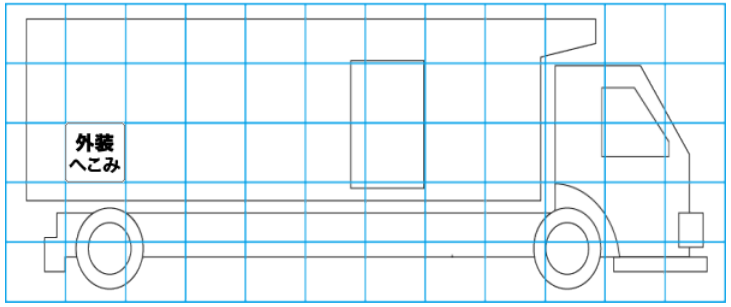

【外装】　【ボデー内】

外装キズ	外装へこみ	うき	曲がり	サビ	補修跡	割れ	庫内キズ	庫内へこみ	庫内穴あき	床汚れ