日付：R03. 07/01

UJ GROUP 車両チェックシート　管理番号：OC123238

車両情報				
車名	初年度登録	型式	形状	車台番号
いすゞ	平成24年5月	TKG-NKR85AD	ダンプ	NKR85-7024529

走行	馬力	シフト	ブレーキ	ボディ内寸
65,822km	150PS/110KW	M/T　6速	バキューム	長：3,020 mm 幅：1,590 mm 高：370 mm 門高： mm

◎：良好　○：通常走行問題なし　△：要修理　／：装備無し　※あくまでも当社判断基準によるものです

エンジン

点検項目	結果	状態
異音	◎	
オイル混入	◎	
オイル漏れ	◎	
水混入	◎	
水漏れ	◎	
燃料漏れ	◎	
排気	◎	
マフラー	◎	
ターボ	◎	
冷却水吹き返し	◎	

ミッション

点検項目	結果	状態
ギア鳴き	◎	
ギア抜け	◎	
クラッチ	◎	
異音	◎	
オイル漏れ	◎	
リターダ		

電装関係

点検項目	結果	状態
エアコン	◎	
スターター	◎	
オルタネーター	◎	
パワーウィンドウ（運転席）	◎	
パワーウィンドウ（助手席）	◎	
坂道発進装置	◎	
異常ランプ	◎	
オーディオ	◎	
バックカメラ		
電格ミラー	△	不動 モーター空回り
ETC		
タコグラフ		

上物仕様

点検項目	結果	状態
床材質	/	

キャビン

点検項目	結果	状態
シート	◎	
ヘッドライト	◎	
ウィンカー	◎	
ワイパー	◎	
ミラー	○	割れ

走行関係

点検項目	結果	状態
リーフサス		
エアサス		
パワーステアリング	◎	
ハンドル	◎	
燃料タンク	◎	80L

デフ

点検項目	結果	状態
異音	◎	
オイル漏れ	◎	
デフロック		

特記事項 室内汚れ、タバコヤニ、室内スリキズ多い

記録簿　無（）

タイヤ残量

単位：mm

	5	5	
	0	0	
4	5	5	5
0	0	0	0
スペア		2	0

タイヤサイズ

	195/85R16	195/85R16	
	—	—	
195/85R16	195/85R16	195/85R16	195/85R16
—	—	—	—
スペア		—	—

素材：　備考：

上物仕様

上物名	メーカー	型式「製造番号」	年式
ダンプ	新明和工業	DR2-0110SY	

【備考】

【備考】

【備考】

外装状態

キャブコーション	フレーム番号	フレームのさび	飛石
有	確認済	小	無

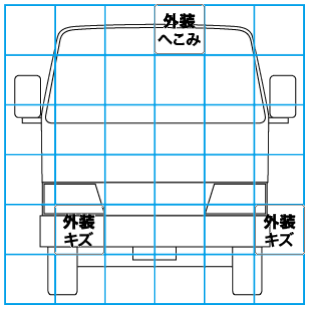

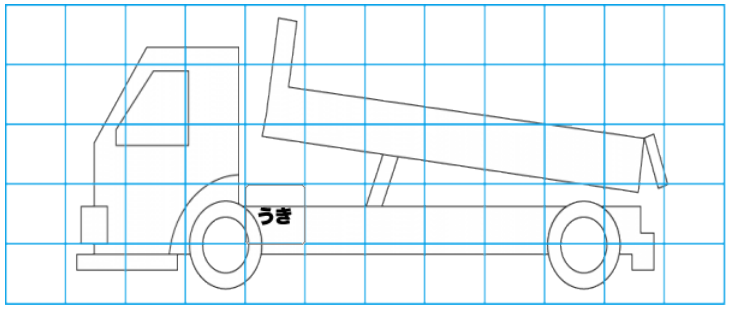

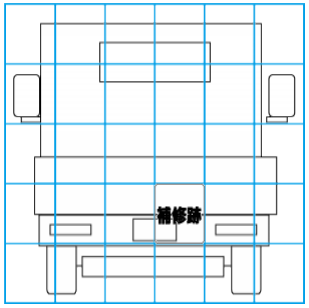

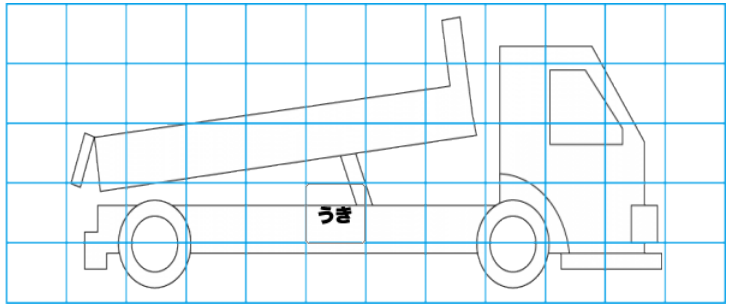

【外装】　【ボデー内】

外装キズ	外装へこみ	うき	曲がり	サビ	補修跡	割れ	庫内キズ	庫内へこみ	庫内穴あき	床汚れ