日付：R05. 02/16

UJ GROUP 車両チェックシート　管理番号：1234078

車両情報

車名	初年度登録	型式	形状	車台番号
トヨタ	平成19年9月	BDG-XZU508	冷凍バン	XZU508-0002707

走行	馬力	シフト	ブレーキ	ボディ内寸
94,897km	116PS/85KW	A/T　プロシフト	バキューム	長：3,200 mm 幅：1,720 mm 高：1,730 mm 門高：1,700 mm

◎：良好　○：通常走行問題なし　△：要修理　／：装備無し　※あくまでも当社判断基準によるものです

エンジン

点検項目	結果	状態
異音	◎	
オイル混入	◎	
オイル漏れ	◎	
水混入	◎	
水漏れ	◎	
燃料漏れ	◎	
排気	◎	
マフラー	○	テールパイプすす付着
ターボ	／	
冷却水吹返	◎	

ミッション

点検項目	結果	状態
ギア鳴き	◎	
ギア抜け	◎	
クラッチ	／	
異音	◎	
オイル漏れ	◎	
リターダ	／	

電装関係

点検項目	結果	状態
エアコン	◎	
スターター	◎	
オルタネーター	◎	
P/W（運転席）	◎	
P/W（助手席）	◎	
坂道発進装置	／	
異常ランプ	◎	
オーディオ	◎	
バックカメラ	◎	カラー
電格ミラー	◎	
ETC	◎	標準
タコグラフ	／	

上物仕様

点検項目	結果	状態
床材質	/	アルミ縞

キャビン

点検項目	結果	状態
シート	○	擦れ、汚れ
ヘッドライト	◎	ハロゲン
ウィンカー	◎	
ワイパー	◎	
ミラー	◎	

走行関係

点検項目	結果	状態
リーフサス	◎	
エアサス	／	
パワステ	◎	
ハンドル	○	擦れ
燃料タンク	◎	スチール 80L

デフ

点検項目	結果	状態
異音	◎	
オイル漏れ	◎	
デフロック	／	

上物仕様

上物名	メーカー	型式「製造番号」	年式
冷凍バン	トヨタ車体	UT07B010381	平成19年9月
【備考】ラッシング2段、庫内灯2ヶ、歩み板、サイドドア			
冷凍機／直結	デンソー	CGA094	平成19年9月
【備考】-7℃設定			
垂直ゲート	トヨタ車体		平成19年9月
【備考】			

外装状態

キャブコーション	フレーム番号	フレームのさび	飛石
有	確認済	小	無

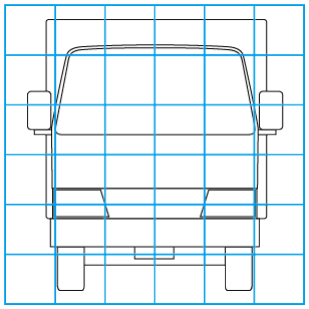

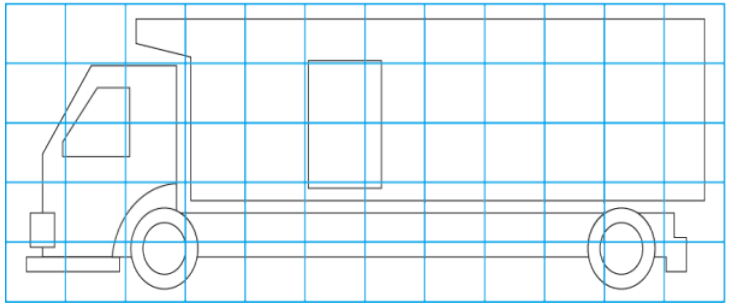

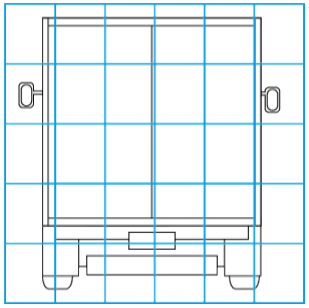

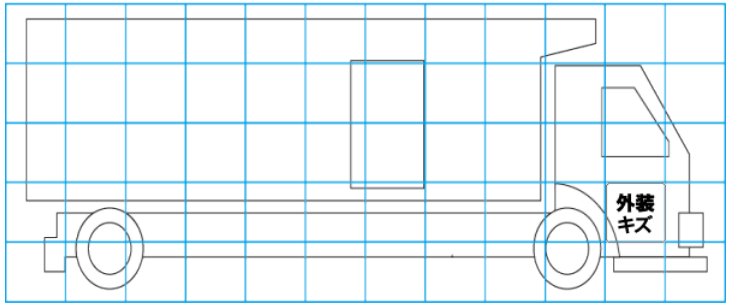

【外装】　【ボデー内】

外装キズ	外装へこみ	うき	曲がり	サビ	補修跡	割れ	庫内キズ	庫内へこみ	庫内穴あき	床汚れ

特記事項

記録簿　有（H21/9～R3/11）

タイヤ残量

単位：mm

	6	6	
	—	—	
6	6	6	6
—	—	—	—
スペア	—	8	

タイヤサイズ

	195/75R15	195/75R15	
	—	—	
195/75R15	195/75R15	195/75R15	195/75R15
—	—	—	—
スペア	—	195/75R15	

素材：　備考：