日付：R04. 12/23

UJ GROUP 車両チェックシート　管理番号：1134039

車両情報

車名	初年度登録	型式	形状	車台番号
いすゞ	平成29年6月	TKG-FRR90T2	アルミ平	FRR90-7116726

走行	馬力	シフト	ブレーキ	ボディ内寸
445,413km	210PS/154KW	M/T　6速	エアー	長：6,210 mm 幅：2,150 mm 高：580 mm 門高： mm

◎：良好　○：通常走行問題なし　△：要修理　／：装備無し　※あくまでも当社判断基準によるものです

エンジン

点検項目	結果	状態
異音	◎	ブレ小
オイル混入	◎	
オイル漏れ	◎	
水混入	◎	
水漏れ	◎	
燃料漏れ	◎	
排気	◎	
マフラー	○	テールパイプすす付着
ターボ	◎	
冷却水吹返	◎	

ミッション

点検項目	結果	状態
ギア鳴き	◎	
ギア抜け	◎	
クラッチ	◎	
異音	◎	
オイル漏れ	◎	
リターダ	／	

電装関係

点検項目	結果	状態
エアコン	◎	
スターター	◎	
オルタネーター	◎	
P/W（運転席）	◎	
P/W（助手席）	◎	
坂道発進装置	◎	
異常ランプ	◎	
オーディオ	◎	
バックカメラ	／	
電格ミラー	◎	
ETC	／	
タコグラフ	／	

上物仕様

点検項目	結果	状態
床材質	/	木材

キャビン

点検項目	結果	状態
シート	○	破れ、へたり
ヘッドライト	◎	ＨＩＤ
ウィンカー	◎	
ワイパー	◎	
ミラー	◎	

走行関係

点検項目	結果	状態
リーフサス	○	シャックル摩耗
エアサス	◎	
パワステ	◎	
ハンドル	◎	
燃料タンク	◎	スチール 200L 100L

デフ

点検項目	結果	状態
異音	◎	
オイル漏れ	◎	
デフロック	／	

特記事項　エンジンキー3本、Rバンパー曲がり、Fパネル修復跡
12/16：鍵車載；久保山

記録簿　有（R1/6～R4/6）

タイヤ残量

単位：mm

	3	4	
	—	—	
4	3	3	4
—	—	—	—
スペア		0	—

タイヤサイズ

	225/80R17.5	225/80R17.5	
	—	—	
225/80R17.5	225/80R17.5	225/80R17.5	225/80R17.5
—	—	—	—
スペア		225/80R17.5	—

素材：スチール　備考：

上物仕様

上物名	メーカー	型式「製造番号」	年式
アルミ平	不明		平成28年

【備考】床フック5対、鳥居上部シート乗せ　※上物年式違い

【備考】

【備考】

外装状態

キャブコーション	フレーム番号	フレームのさび	飛石
有	確認済	無	点傷有

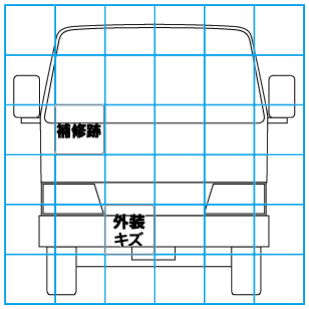

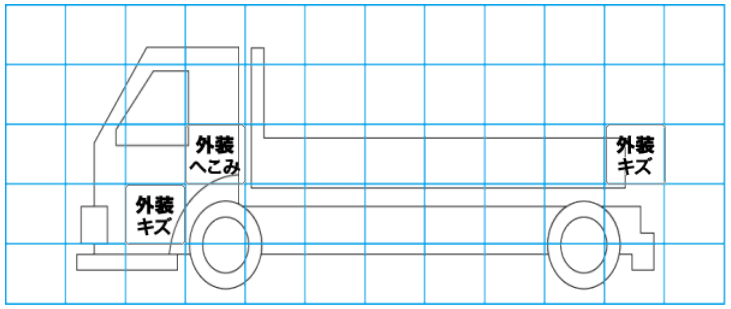

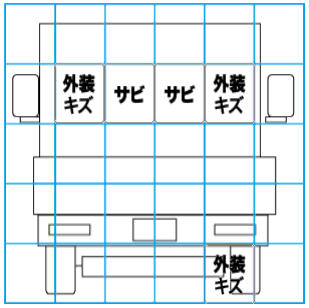

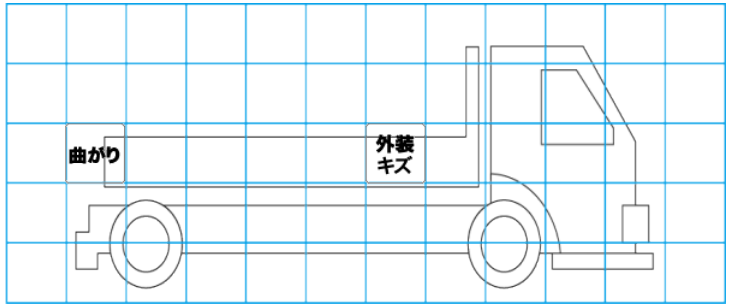

【外装】　【ボデー内】

外装キズ	外装へこみ	うき	曲がり	サビ	補修跡	割れ	庫内キズ	庫内へこみ	庫内穴あき	床汚れ