日付：R07. 01/21

UJ GROUP 車両チェックシート　管理番号：0834062

車両情報

車名	初年度登録	型式	形状	車台番号
日野	平成26年3月	QKG-FS1EKAA	ダンプ	FS1EKA-12704

走行	馬力	シフト	ブレーキ	ボディ内寸
502,991km	420PS/309KW	M/T　7速	エアー	長：5,090 mm 幅：2,180 mm 高：500 mm 門高： mm

◎：良好　○：通常走行問題なし　△：要修理　／：装備無し　※あくまでも当社判断基準によるものです

エンジン

点検項目	結果	状態
異音	◎	
オイル混入	◎	
オイル漏れ	◎	
水混入	◎	
水漏れ	◎	
燃料漏れ	◎	
排気	◎	
マフラー	◎	
ターボ	◎	
冷却水吹返	◎	

ミッション

点検項目	結果	状態
ギア鳴き	◎	
ギア抜け	◎	
クラッチ	◎	
異音	◎	
オイル漏れ	◎	
リターダ	◎	永久磁石式

電装関係

点検項目	結果	状態
エアコン	◎	
スターター	◎	
オルタネーター	◎	
P/W（運転席）	◎	
P/W（助手席）	◎	
坂道発進装置	◎	
異常ランプ	◎	
オーディオ	◎	
バックカメラ	／	
電格ミラー	◎	
ETC	◎	標準
タコグラフ	◎	アナログ

上物仕様

点検項目	結果	状態
床材質	/	鉄板

キャビン

点検項目	結果	状態
シート	○	破れ
ヘッドライト	◎	LED
ウィンカー	◎	
ワイパー	◎	
ミラー	◎	

走行関係

点検項目	結果	状態
リーフサス	◎	
エアサス	／	
パワステ	◎	
ハンドル	◎	
燃料タンク	◎	スチール 300L

デフ

点検項目	結果	状態
異音	◎	
オイル漏れ	◎	
デフロック	◎	

特記事項　エンジンキー2本、キーレスキー1本、燃料タンクキー1本、アドブルータンクキー1本、3/2車載済み、（河野）コバレーンシート破れ有、キャブ内汚れ

記録簿　有（H30/4、R4/4）

タイヤ残量

単位：mm

	11	12	
	—	—	
6	5	5	5
4	6	4	3
スペア		12	—

タイヤサイズ

	11R22.5 14PR	11R22.5 14PR	
	—	—	
11R22.5 14PR	11R22.5 14PR	11R22.5 14PR	11R22.5 14PR
11R22.5 14PR	11R22.5 14PR	11R22.5 14PR	11R22.5 14PR
スペア		11R22.5 14PR	—

素材：スチール　備考：

上物仕様

上物名	メーカー	型式「製造番号」	年式
ダンプ	極東開発工業	「13U06-0068K」	平成26年

【備考】三方電動コボレーン、作業灯2ヶ

【備考】

【備考】

外装状態

キャブコーション	フレーム番号	フレームのさび	飛石
有	確認済	小	飛石有(リペア 可)

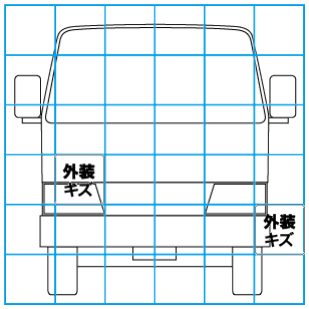

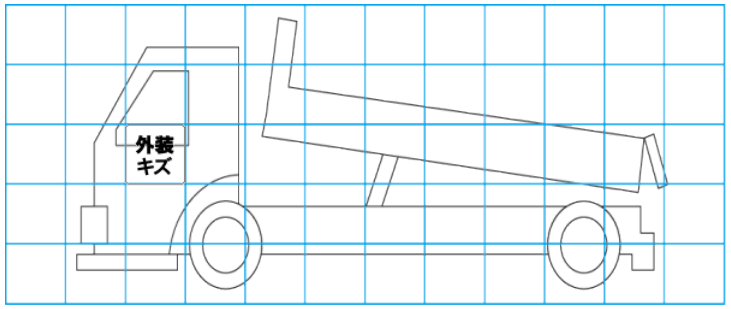

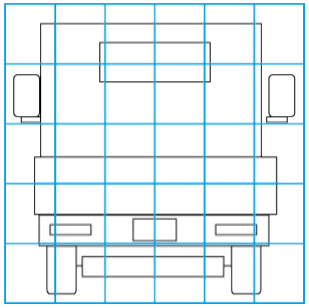

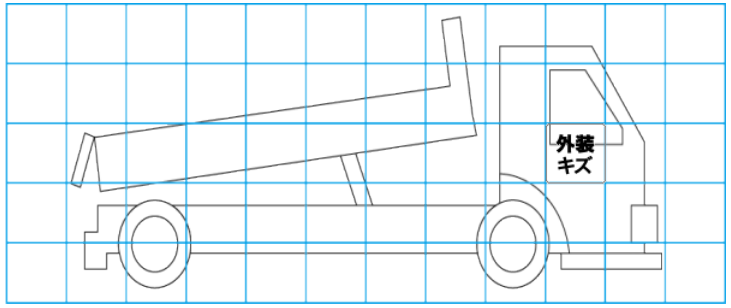

【外装】　【ボデー内】

外装キズ	外装へこみ	うき	曲がり	サビ	補修跡	割れ	庫内キズ	庫内へこみ	庫内穴あき	床汚れ