日付：R04. 11/30

UJ GROUP 車両チェックシート　管理番号：0734071

車両情報

車名	初年度登録	型式	形状	車台番号
三菱ふそう	平成26年7月	TKG-FK64F	アルミウィング	FK64F-583552

走行	馬力	シフト	ブレーキ	ボディ内寸
798,216km	220PS/162KW	M/T　6速	エアー	長：6,240　mm 幅：2,390　mm 高：2,400　mm 門高：2,300 mm

◎：良好　○：通常走行問題なし　△：要修理　／：装備無し　※あくまでも当社判断基準によるものです

エンジン

点検項目	結果	状態
異音	◎	
オイル混入	◎	
オイル漏れ	◎	
水混入	◎	
水漏れ	◎	
燃料漏れ	◎	
排気	◎	
マフラー	◎	
ターボ	◎	
冷却水吹返	◎	

ミッション

点検項目	結果	状態
ギア鳴き	◎	
ギア抜け	◎	
クラッチ	◎	
異音	◎	
オイル漏れ	◎	
リターダ	／	

電装関係

点検項目	結果	状態
エアコン	○	風向切替不良
スターター	◎	
オルタネーター	◎	
P/W（運転席）	◎	
P/W（助手席）	○	下降時キー音
坂道発進装置	◎	
異常ランプ	◎	
オーディオ	◎	
バックカメラ	◎	カラー
電格ミラー	◎	
ETC	／	
タコグラフ	／	

上物仕様

点検項目	結果	状態
床材質	/	木材

キャビン

点検項目	結果	状態
シート	○	破れ 、 へたり
ヘッドライト	◎	ハロゲン
ウィンカー	◎	
ワイパー	◎	
ミラー	◎	

走行関係

点検項目	結果	状態
リーフサス	◎	
エアサス	◎	リヤエアサス
パワステ	◎	
ハンドル	○	キズ有り
燃料タンク	◎	スチール 200L

デフ

点検項目	結果	状態
異音	◎	
オイル漏れ	◎	
デフロック	／	

特記事項　キーレスキー1本、スペアキー1本、燃料タンクキー1本、アドブルータンクキー1本、キャブ内汚れ・キズ有り、天井ヤニ汚れ、センターコンソール開閉不良、天井スピーカー欠損

記録簿　無（）

タイヤ残量

単位：mm

	6	5	
	—	—	
6	6	6	6
—	—	—	—
スペア		—	—

タイヤサイズ

	225/80R17.5	225/80R17.5	
	—	—	
225/80R17.5	225/80R17.5	225/80R17.5	225/80R17.5
—	—	—	—
スペア		—	—

素材：アルミ　備考：

上物仕様

上物名	メーカー	型式「製造番号」	年式
アルミウイング	パブコ	「459C0748」	平成26年
【備考】ラッシングレール2段、庫内灯3ヶ、引出しフック5対、渡し板			
パワーゲート／跳ね上げゲート	極東開発工業	G31002C-B3MRA2 「14T070124N」	平成26年
【備考】全長1,550mm、全幅2,350mm、有効長1,300mm、有効幅2,270mm、最大荷重1,000kg、※ラジコン（作動不良、電源入らず）			
【備考】			

外装状態

キャブコーション	フレーム番号	フレームのさび	飛石
有	確認済	無	飛石有(リペア 可)

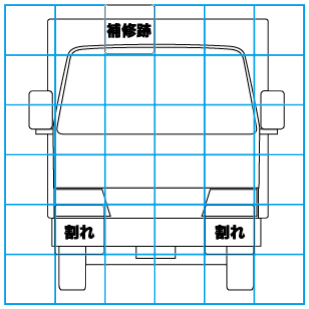

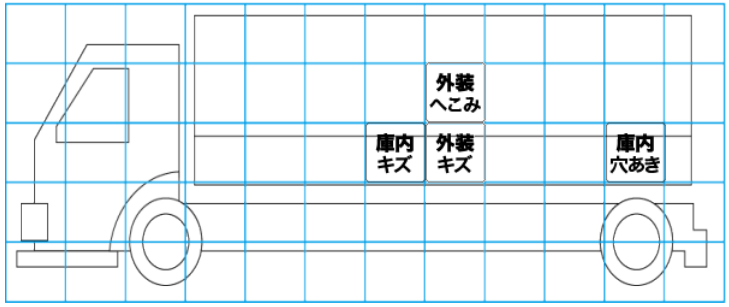

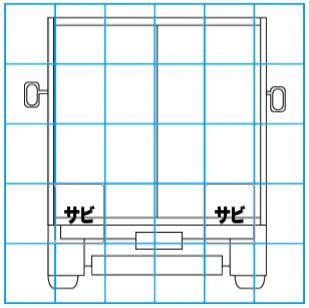

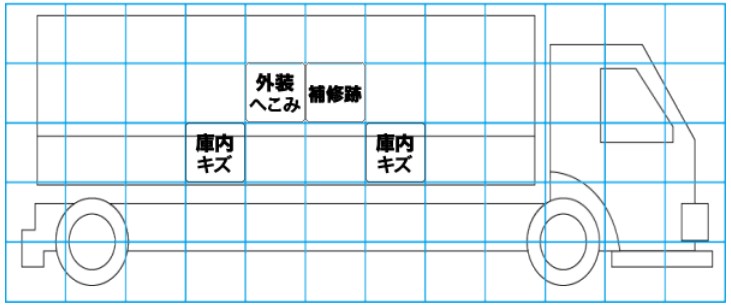

【外装】　【ボデー内】

外装キズ	外装へこみ	うき	曲がり	サビ	補修跡	割れ	庫内キズ	庫内へこみ	庫内穴あき	床汚れ