日付：R07. 01/19

UJ GROUP 車両チェックシート　管理番号：0634052

車両情報

車名	初年度登録	型式	形状	車台番号
日野	平成18年10月	ADG-FW1EXYJ	コンテナ車	FW1EXY-11341

走行	馬力	シフト	ブレーキ	ボディ内寸
535,955km	360PS/265KW	M/T　7速	エアー	長：9,410 mm 幅：2,490 mm 高: mm 門高： mm

◎：良好　○：通常走行問題なし　△：要修理　／：装備無し　※あくまでも当社判断基準によるものです

◤ エンジン

点検項目	結果	状態
異音	◎	
オイル混入	◎	
オイル漏れ	○	エンジン右側、後部漏れ。
水混入	◎	
水漏れ	◎	
燃料漏れ	◎	
排気	◎	
マフラー	◎	
ターボ	◎	
冷却水吹返	◎	

◤ ミッション

点検項目	結果	状態
ギア鳴き	◎	
ギア抜け	◎	
クラッチ	◎	
異音	◎	
オイル漏れ	◎	
リターダ	／	

◤ 電装関係

点検項目	結果	状態
エアコン	○	ヒーター効き不良。
スターター	◎	
オルタネーター	◎	
P/W（運転席）	◎	
P/W（助手席）	◎	
坂道発進装置	／	
異常ランプ	◎	
オーディオ	○	アンテナ折れ
バックカメラ	◎	カラー
電格ミラー	◎	
ETC	／	
タコグラフ	◎	アナログ

◤ 上物仕様

点検項目	結果	状態
床材質	／	鉄板

◤ キャビン

点検項目	結果	状態
シート	○	へたり、擦れ、汚れ
ヘッドライト	◎	ハロゲン
ウィンカー	◎	
ワイパー	◎	
ミラー	◎	

◤ 走行関係

点検項目	結果	状態
リーフサス	／	
エアサス	◎	総輪エアサス
パワステ	◎	
ハンドル	○	擦れ
燃料タンク	◎	スチール 300L 200L

◤ デフ

点検項目	結果	状態
異音	◎	
オイル漏れ	◎	
デフロック	◎	

特記事項　キャブ内汚れ、キズ。インパネポケット欠品。ストップレンズヒビ割れ。バックランプレンズヒビ割れ。スターターキー１本。
※キャブ文字消し塗装。

記録簿　無（）

◤ タイヤ残量

単位：mm

	8	0	
	6	5	
5	3	5	5
6	5	5	8
スペア		1	—

◤ タイヤサイズ

	245/70R19.5	245/70R19.5	
	245/70R19.5	245/70R19.5	
245/70R19.5	245/70R19.5	245/70R19.5	245/70R19.5
245/70R19.5	245/70R19.5	245/70R19.5	245/70R19.5
スペア		245/70R19.5	245/70R19.5

素材：スチール　備考：リヤタイヤ3本スタットレス

上物仕様

上物名	メーカー	型式「製造番号」	年式
コンテナ車	不明		

【備考】ＪＲコンテナ2個積み。ツイストロック（緊締装置）2対収納式。JRコンテナ用緊締装置2対収納式。　右側電源コード付。

【備考】

【備考】

外装状態

キャブコーション	フレーム番号	フレームのさび	飛石
有	確認済	小	点傷有

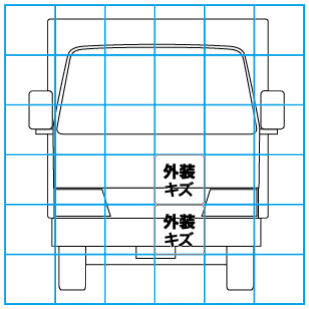

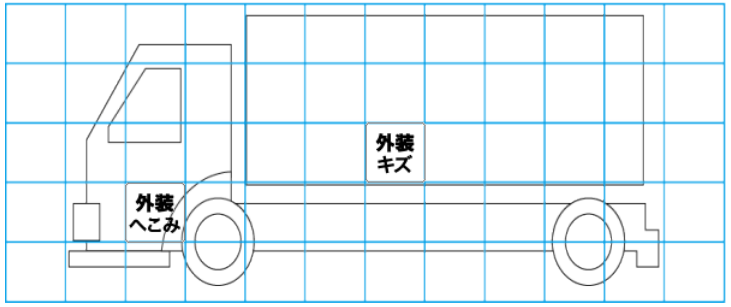

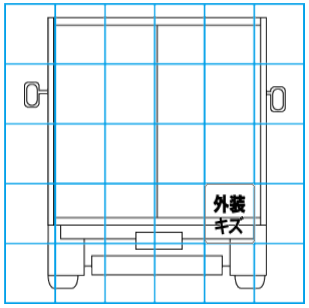

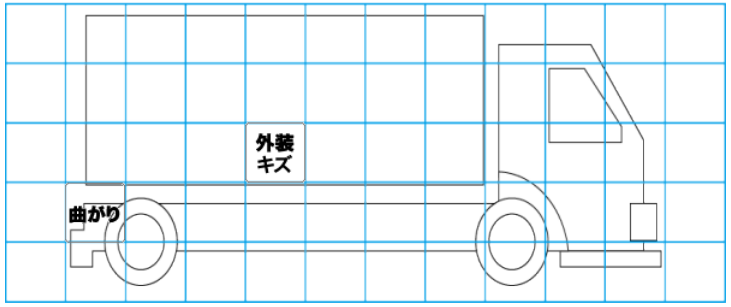

【外装】　【ボデー内】

外装キズ	外装へこみ	うき	曲がり	サビ	補修跡	割れ	庫内キズ	庫内へこみ	庫内穴あき	床汚れ