日付：R03. 07/02

UJ GROUP 車両チェックシート　管理番号：0633014

車両情報				
車名	初年度登録	型式	形状	車台番号
日野	平成26年7月	QPG-FR1EXEG	アルミ平	FR1EXE-10219

走行	馬力	シフト	ブレーキ	ボディ内寸
355,960km	380PS/279KW	M/T　7速	エアー	長：9,620 mm 幅：2,390 mm 高：1,000 mm 門高： mm

◎：良好　○：通常走行問題なし　△：要修理　／：装備無し　※あくまでも当社判断基準によるものです

エンジン

点検項目	結果	状態
異音	◎	
オイル混入	◎	
オイル漏れ	○	インタークーラーホースにじみ。
水混入	◎	
水漏れ	◎	
燃料漏れ	◎	
排気	◎	
マフラー	◎	
ターボ	◎	
冷却水吹き返し	◎	

ミッション

点検項目	結果	状態
ギア鳴き	◎	
ギア抜け	◎	
クラッチ	◎	
異音	◎	
オイル漏れ	◎	
リターダ	◎	永久磁石式

電装関係

点検項目	結果	状態
エアコン	◎	
スターター	◎	
オルタネーター	◎	
パワーウィンドウ（運転席）	◎	
パワーウィンドウ（助手席）	◎	
坂道発進装置	◎	
異常ランプ	◎	
オーディオ	◎	
バックカメラ	◎	カラー
電格ミラー	◎	
ETC	◎	2.0
タコグラフ	◎	アナログ

上物仕様

点検項目	結果	状態
床材質	／	鉄板

キャビン

点検項目	結果	状態
シート	◎	
ヘッドライト	◎	ＨＩＤ
ウィンカー	◎	
ワイパー	◎	
ミラー	◎	

走行関係

点検項目	結果	状態
リーフサス	◎	
エアサス	◎	リヤエアサス
パワーステアリング	◎	
ハンドル	◎	
燃料タンク	◎	スチール 300L 300L

デフ

点検項目	結果	状態
異音	◎	
オイル漏れ	◎	
デフロック	／	

特記事項

記録簿　有（H27/7～R1/6）

タイヤ残量

単位：mm

	11	10	
	—	—	
4	5	6	6
2	3	6	5
スペア		3	5

タイヤサイズ

	275/80R22.5	275/80R22.5	
	—	—	
275/80R22.5	275/80R22.5	275/80R22.5	275/80R22.5
275/80R22.5	275/80R22.5	275/80R22.5	275/80R22.5
スペア		275/80R22.5	275/80R22.5

素材：スチール　備考：

上物仕様

上物名	メーカー	型式「製造番号」	年式
アルミ平	トランテックス	1302 「4KX9036」	平成25年2月

【備考】丸カンフック9対。上物年式違い

【備考】

【備考】

外装状態

キャブコーション	フレーム番号	フレームのさび	飛石
有	確認済	小	点傷有

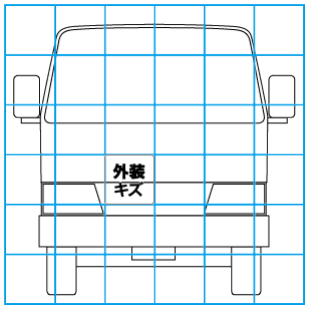

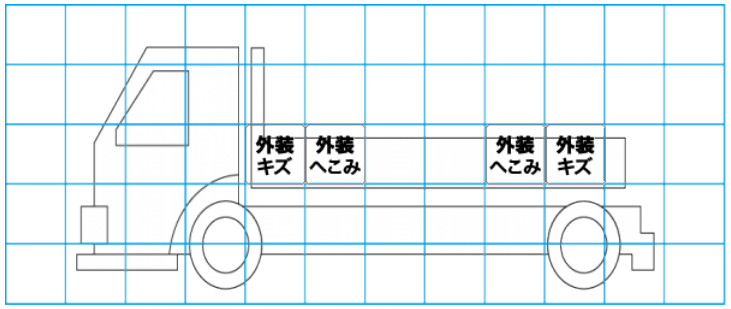

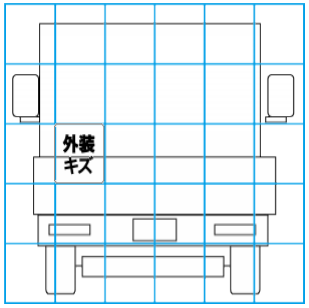

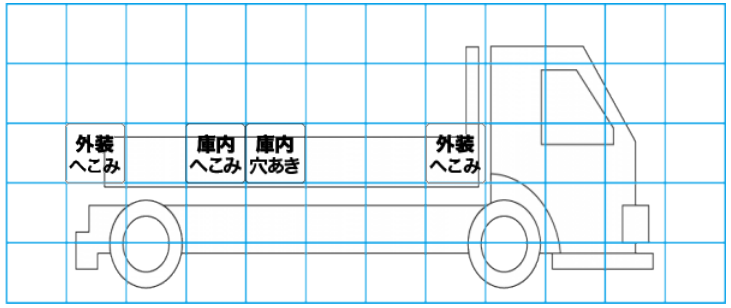

【外装】　【ボデー内】

外装キズ	外装へこみ	うき	曲がり	サビ	補修跡	割れ	庫内キズ	庫内へこみ	庫内穴あき	床汚れ