日付：R06. 09/12

# UJ GROUP 車両チェックシート　管理番号：0534035

## 車両情報

| 車名 | 初年度登録 | 型式 | 形状 | 車台番号 |
|---|---|---|---|---|
| 三菱ふそう | 平成28年4月 | TKG-FEB50 | 冷凍バン | FEB50-544473 |

| 走行 | 馬力 | シフト | ブレーキ | ボディ内寸 |
|---|---|---|---|---|
| 234,668km | 150PS/110KW | M/T　5速 | バキューム | 長：4,500　mm 幅：2,050　mm<br>高：1,980　mm 門高：1,840 mm |

◎：良好　○：通常走行問題なし　△：要修理　／：装備無し　※あくまでも当社判断基準によるものです

### エンジン

| 点検項目 | 結果 | 状態 |
|---|---|---|
| 異音 | ◎ | |
| オイル混入 | ◎ | |
| オイル漏れ | ◎ | |
| 水混入 | ◎ | |
| 水漏れ | ◎ | |
| 燃料漏れ | ◎ | |
| 排気 | ◎ | |
| マフラー | ◎ | |
| ターボ | ○ | オイルにじみ |
| 冷却水吹返 | ◎ | |

### ミッション

| 点検項目 | 結果 | 状態 |
|---|---|---|
| ギア鳴き | ◎ | |
| ギア抜け | ◎ | |
| クラッチ | ◎ | |
| 異音 | ◎ | |
| オイル漏れ | ◎ | |
| リターダ | ／ | |

### 電装関係

| 点検項目 | 結果 | 状態 |
|---|---|---|
| エアコン | ◎ | |
| スターター | ◎ | |
| オルタネーター | ◎ | |
| P/W（運転席） | ◎ | |
| P/W（助手席） | ◎ | |
| 坂道発進装置 | ◎ | |
| 異常ランプ | ◎ | |
| オーディオ | ◎ | |
| バックカメラ | ◎ | カラー |
| 電格ミラー | ◎ | |
| ETC | ／ | |
| タコグラフ | ／ | |

### 上物仕様

| 点検項目 | 結果 | 状態 |
|---|---|---|
| 床材質 | / | アルミ縞板。 |

### キャビン

| 点検項目 | 結果 | 状態 |
|---|---|---|
| シート | ○ | 破れ、へたり、汚れ |
| ヘッドライト | ◎ | ハロゲン |
| ウィンカー | ○ | 右レンズ水混入。 |
| ワイパー | ◎ | |
| ミラー | ○ | キャップ左欠品。 |

### 走行関係

| 点検項目 | 結果 | 状態 |
|---|---|---|
| リーフサス | ◎ | |
| エアサス | ／ | |
| パワステ | ◎ | |
| ハンドル | ○ | 擦れ |
| 燃料タンク | ◎ | スチール100L |

### デフ

| 点検項目 | 結果 | 状態 |
|---|---|---|
| 異音 | ◎ | |
| オイル漏れ | ◎ | |
| デフロック | ／ | |

特記事項　キャブ内汚れ、キズ。　インパネポケット欠品。助手席灰皿欠品。　スターターキー１本、スペアキー１本。バン扉キー2本。
H30.2月、72，907Km時、リビルトエンジン交換。R３，６月、209，256Km時クラッチオーバーホール済。

記録簿　有（H28/7~R3/10）

### タイヤ残量

単位：mm

| | | | |
|---|---|---|---|
| | 6 | 6 | |
| | — | — | |
| 7 | 7 | 6 | 6 |
| — | — | — | — |
| スペア | | 3 | — |

### タイヤサイズ

| | | | |
|---|---|---|---|
| | 205/70R17.5 | 205/70R17.5 | |
| | — | — | |
| 205/70R17.5 | 205/70R17.5 | 205/70R17.5 | 205/70R17.5 |
| — | — | — | — |
| スペア | | 205/70R17.5 | — |

素材：スチール　備考：

## 上物仕様

| 上物名 | メーカー | 型式「製造番号」 | 年式 |
|---|---|---|---|
| 冷凍バン | 東プレ | F160　505 | 平成28年3月 |
| 【備考】ラッシングレール２段、庫内灯3コ。左スライドドア。保冷カーテン。断熱　サイド50mm、リヤ50mm。 | | | |
| 冷凍機／直結 | 東プレ | XV24LOD「F160505」 | 平成28年3月 |
| 【備考】２エバ仕様。－30℃設定。　1Hで、＋17.5℃ →　－8.0℃確認。　リヤエバ排水ホース高さ、1750mm。 | | | |
| | | | |
| 【備考】 | | | |

## 外装状態

| キャブコーション | フレーム番号 | フレームのさび | 飛石 |
|---|---|---|---|
| 有 | 確認済 | 無 | 点傷有 |

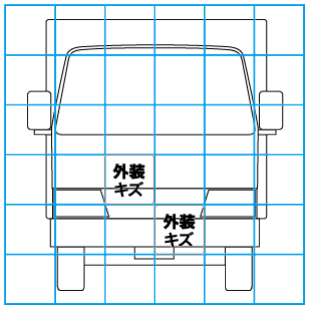


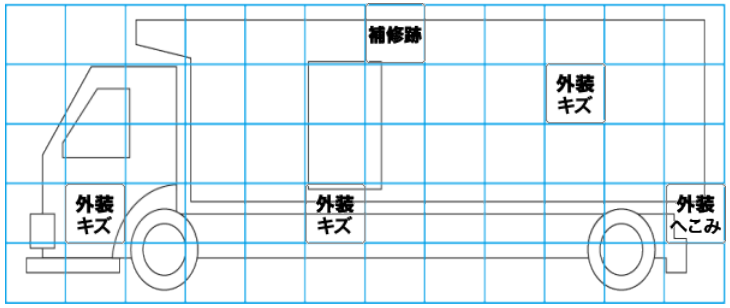


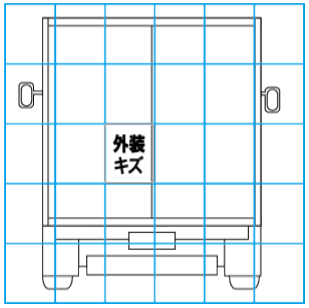


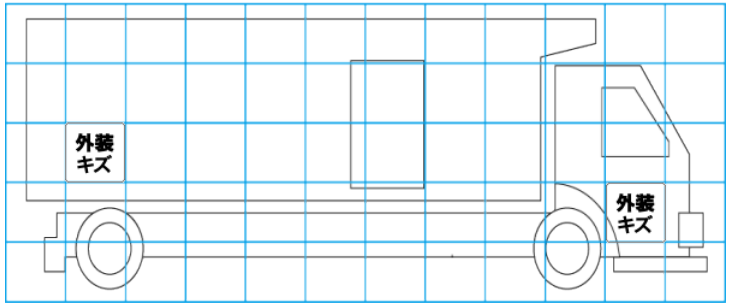


【外装】　【ボデー内】

| | | | | | | | | | | |
|---|---|---|---|---|---|---|---|---|---|---|
| 外装キズ | 外装へこみ | うき | 曲がり | サビ | 補修跡 | 割れ | 庫内キズ | 庫内へこみ | 庫内穴あき | 床汚れ |