日付：R04. 12/06

UJ GROUP 車両チェックシート　管理番号：0434090

車両情報

車名	初年度登録	型式	形状	車台番号
いすゞ	平成26年3月	TKG-FRR90S2	平ボディ	FRR90-7060680

走行	馬力	シフト	ブレーキ	ボディ内寸
313,982km	210PS/KW	A/T	エアー	長：5,760 mm 幅：2,140 mm 高：390 mm 門高：390 mm

◎：良好　○：通常走行問題なし　△：要修理　／：装備無し　※あくまでも当社判断基準によるものです

エンジン

点検項目	結果	状態
異音	◎	
オイル混入	◎	
オイル漏れ	◎	
水混入	◎	
水漏れ	◎	
燃料漏れ	◎	
排気	◎	
マフラー	○	テールパイプすす付着 テールパイプ変形有り
ターボ	◎	
冷却水吹返	◎	

ミッション

点検項目	結果	状態
ギア鳴き	◎	
ギア抜け	◎	
クラッチ	／	
異音	◎	
オイル漏れ	◎	
リターダ	／	

電装関係

点検項目	結果	状態
エアコン	○	コンプレッサーより異音有り
スターター	◎	
オルタネーター	◎	
P/W（運転席）	○	下降時キー音
P/W（助手席）	◎	
坂道発進装置	◎	
異常ランプ	◎	
オーディオ	◎	
バックカメラ	／	
電格ミラー	◎	
ETC	◎	標準
タコグラフ	／	

上物仕様

点検項目	結果	状態
床材質	／	鉄板

キャビン

点検項目	結果	状態
シート	○	破れ、タバコ穴、擦れ
ヘッドライト	◎	ＨＩＤ
ウィンカー	△	左ブレーキランプレンズ割れ
ワイパー	◎	
ミラー	◎	

走行関係

点検項目	結果	状態
リーフサス	◎	
エアサス	／	
パワステ	◎	
ハンドル	○	擦れ
燃料タンク	◎	スチール 100L

デフ

点検項目	結果	状態
異音	◎	
オイル漏れ	◎	
デフロック	／	

特記事項 スペアキー1本、キャブ天井汚れ。

記録簿　有（H26/6～R3/3）

タイヤ残量

単位：mm

	6	3	
	—	—	
4	7	6	6
—	—	—	—
スペア		2	—

タイヤサイズ

	225/80R17.5	225/80R17.5	
	—	—	
225/80R17.5	225/80R17.5	225/80R17.5	225/80R17.5
—	—	—	—
スペア		225/80R17.5	—

素材：スチール　備考：フロント右亀裂小有り。

上物仕様

上物名	メーカー	型式「製造番号」	年式
平ボディ	パブコ	2RLA 21	平成26年3月

【備考】丸カンフック5対、セイコーラック（両側曲がり）

【備考】

【備考】

外装状態

キャブコーション	フレーム番号	フレームのさび	飛石
有	確認済	無	点傷有

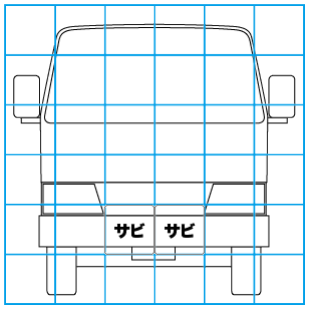

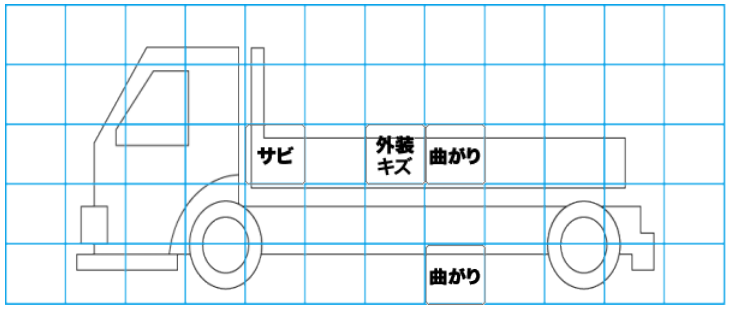

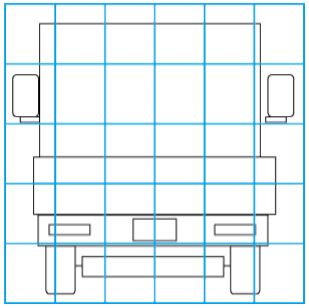

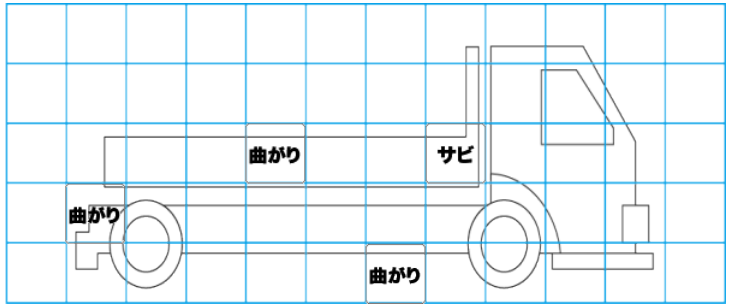

【外装】　【ボデー内】

外装キズ	外装へこみ	うき	曲がり	サビ	補修跡	割れ	庫内キズ	庫内へこみ	庫内穴あき	床汚れ