日付：R02. 12/14

UJ GROUP 車両チェックシート　管理番号：OC073237

車両情報				
車名	年式	型式	形状	車台番号
日野	平成26年3月	TKG-XZU710M	ドライバン	XZU710-0009590
走行	馬力	シフト	ブレーキ	ボディ内寸
354,882km	150PS/110KW	M/T　6速		長：4,510 mm 幅：2,060 mm 高：1,970 mm 門高：1,940 mm

◎：良好　○：通常走行問題なし　△：要修理　／：装備無し　※あくまでも当社判断基準によるものです

◤ エンジン

点検項目	結果	状態
異音		
オイル混入		
オイル漏れ		
水混入		
水漏れ		
燃料漏れ		
排気		
マフラー		
ターボ		
冷却水吹き返し		

◤ ミッション

点検項目	結果	状態
ギア鳴き		
ギア抜け		
クラッチ		
異音		
オイル漏れ		
リターダ		

◤ 電装関係

点検項目	結果	状態
エアコン		
スターター		
オルタネーター		
パワーウィンドウ（運転席）		
パワーウィンドウ（助手席）		
坂道発進装置		
異常ランプ		
オーディオ	―	
オーディオ（不具合）		
バックカメラ（色）	―	
バックカメラ（不具合）		
電格ミラー		
ETC		
タコグラフ		

◤ キャビン

点検項目	結果	状態
シート		
ヘッドライト（種類）	―	
ヘッドライト（不具合）		
ウィンカー		
ワイパー		
ミラー		

◤ 走行関係

点検項目	結果	状態
ハンドル		
エアサス（種類）	―	
エアサス（不具合）		
パワーステアリング		
リーフサス		
燃料タンク		

◤ デフ

点検項目	結果	状態
異音		
オイル漏れ		
デフロック		

特記事項

記録簿 無（　　）

◤ タイヤ残量

単位：mm

	13	12	
	―	―	
12	11	12	12
―	―	―	―
スペア		12	―

◤ タイヤサイズ

	225/80R17.5	225/80R17.5	
	―	―	
225/80R17.5	225/80R17.5	225/80R17.5	225/80R17.5
―	―	―	―
スペア		―	―

素材：　　備考：

上物仕様			
上物名	メーカー	型式「製造番号」	年式
ドライバン	アルナ矢野	SZ「140028」	平成26年2月
【備考】庫内灯3ケ　フロント、リヤベンチレーター有り　左ｽﾗｲﾄﾞﾄﾞｱ　ﾘﾔ3枚ﾄﾞｱ			
【備考】			
【備考】			
【上物仕様備考】			

外装状態			
キャブコーション	フレーム番号	フレームのさび	飛石
有	確認済	小	飛石有(リペア 可)

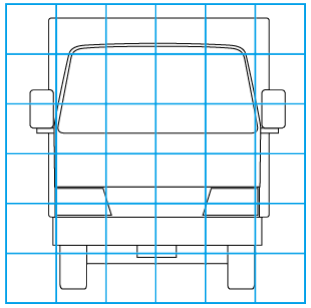

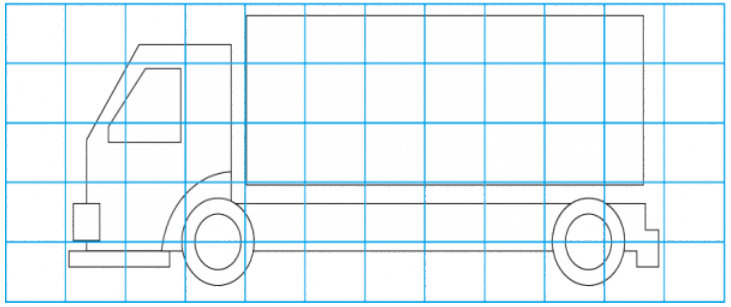

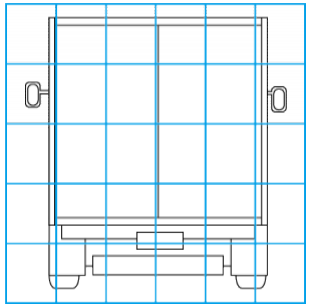

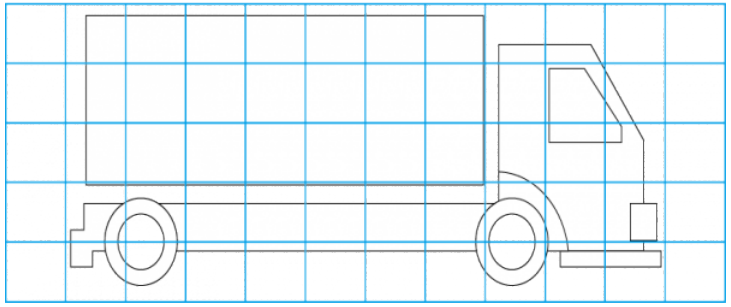

【外装】　　【ボデー内】

外装キズ	外装へこみ	うき	曲がり	サビ	補修跡	割れ	庫内キズ	庫内へこみ	庫内穴あき	床汚れ