日付：R04. 11/25

UJ GROUP 車両チェックシート　管理番号：1233031

車両情報

車名	初年度登録	型式	形状	車台番号
日野	平成27年12月	QPG-FW1EXEG	冷凍バン	FW1EXE-13931

走行	馬力	シフト	ブレーキ	ボディ内寸
387,602km	380PS/279KW	M/T　7速	エアー	長：9,470 mm 幅：2,270 mm 高：2,440 mm 門高：2,260 mm

◎：良好　○：通常走行問題なし　△：要修理　／：装備無し　※あくまでも当社判断基準によるものです

◤ エンジン

点検項目	結果	状態
異音	◎	
オイル混入	◎	
オイル漏れ	○	ロッカーカバー にじみ
水混入	◎	
水漏れ	◎	
燃料漏れ	◎	
排気	◎	
マフラー	○	テールパイプすす付着
ターボ	◎	
冷却水吹返	◎	

◤ ミッション

点検項目	結果	状態
ギア鳴き	◎	
ギア抜け	◎	
クラッチ	◎	
異音	◎	
オイル漏れ	◎	
リターダ	◎	永久磁石式

◤ 電装関係

点検項目	結果	状態
エアコン	◎	
スターター	◎	
オルタネーター	◎	
P/W（運転席）	◎	
P/W（助手席）	◎	
坂道発進装置	◎	
異常ランプ	◎	
オーディオ	◎	
バックカメラ	◎	カラー
電格ミラー	◎	
ETC	◎	2.0
タコグラフ	◎	アナログ

◤ 上物仕様

点検項目	結果	状態
床材質	/	アルミ

◤ キャビン

点検項目	結果	状態
シート	○	タバコ穴
ヘッドライト	◎	ＨＩＤ
ウィンカー	◎	
ワイパー	◎	
ミラー	◎	

◤ 走行関係

点検項目	結果	状態
リーフサス	◎	
エアサス	◎	リヤエアサス
パワステ	◎	
ハンドル	◎	
燃料タンク	◎	スチール 400L

◤ デフ

点検項目	結果	状態
異音	◎	
オイル漏れ	◎	
デフロック	◎	

特記事項　右Frショックオイル漏れ、

記録簿　有（H29/11～R3/9）

◤ タイヤ残量

単位：mm

	4	6	
	8	8	
5	5	1	1
1	1	1	1
スペア		10	—

◤ タイヤサイズ

	245/70R19.5	245/70R19.5	
	245/70R19.5	245/70R19.5	
245/70R19.5	245/70R19.5	245/70R19.5	245/70R19.5
245/70R19.5	245/70R19.5	245/70R19.5	245/70R19.5
スペア		245/70R19.5	—

素材：スチール　備考：

上物仕様

上物名	メーカー	型式「製造番号」	年式
冷凍バン	日本フルハーフ	ELGO 「E7E1724」	平成27年12月
【備考】床キーストン、ジョロダー4列、センターローラー、ラッシング2段、庫内PGリモコン			
冷凍機／サブエンジン（スタンバイ付）	菱重	TU100SAM	平成27年12月
【備考】-30℃設定、2エバ			
格納ゲート	新明和工業	RAK10-6475D	平成27年12月
【備考】最大昇降質量1,000kg、全長1,550mm全幅2,360mm有全長1,400mm、有効全幅2,210mm			

外装状態

キャブコーション	フレーム番号	フレームのさび	飛石
有	確認済	小	点傷有

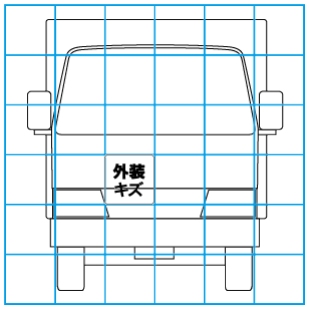

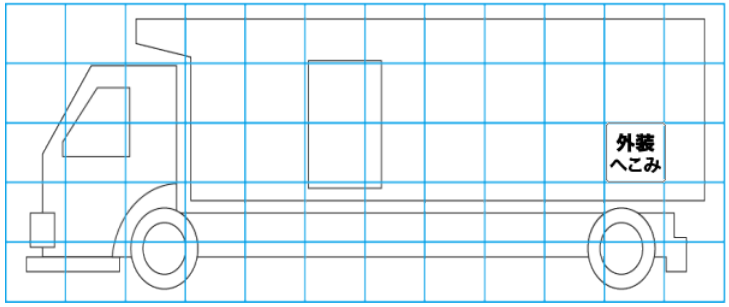

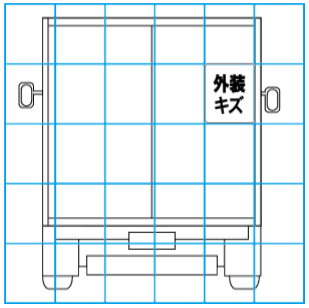

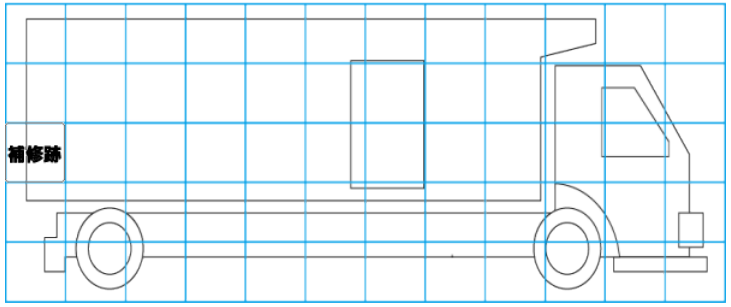

【外装】　【ボデー内】

外装キズ	外装へこみ	うき	曲がり	サビ	補修跡	割れ	庫内キズ	庫内へこみ	庫内穴あき	床汚れ