日付：R04. 12/06

UJ GROUP 車両チェックシート　管理番号：1233094

車両情報

車名	初年度登録	型式	形状	車台番号
東邦	平成25年10月		アルミウィング	国［01］047923

走行	馬力	シフト	ブレーキ	ボディ内寸
			エアー	長：12,550 mm 幅：2,380 mm 高：2,550 mm 門高：2,460 mm

◎：良好　○：通常走行問題なし　△：要修理　／：装備無し　※あくまでも当社判断基準によるものです

エンジン

点検項目	結果	状態
異音	／	
オイル混入	／	
オイル漏れ	／	
水混入	／	
水漏れ	／	
燃料漏れ	／	
排気	／	
マフラー	／	
ターボ	／	
冷却水吹返	／	

ミッション

点検項目	結果	状態
ギア鳴き	／	
ギア抜け	／	
クラッチ	／	
異音	／	
オイル漏れ	／	
リターダ	／	

電装関係

点検項目	結果	状態
エアコン	／	
スターター	／	
オルタネーター	／	
P/W（運転席）	／	
P/W（助手席）	／	
坂道発進装置	／	
異常ランプ	／	
オーディオ	／	
バックカメラ	○	動作未確認
電格ミラー	／	
ETC	／	
タコグラフ	／	

上物仕様

点検項目	結果	状態
床材質	/	木材

キャビン

点検項目	結果	状態
シート	／	
ヘッドライト	／	
ウィンカー	◎	
ワイパー	／	
ミラー	／	

走行関係

点検項目	結果	状態
リーフサス	◎	
エアサス	◎	
パワステ	／	
ハンドル	／	
燃料タンク	／	

デフ

点検項目	結果	状態
異音	／	
オイル漏れ	／	
デフロック	／	

特記事項 リフトアクスル付き（フロント軸）　蝶番ステンレス　リン木入れ

記録簿　有（R2/7～R3/10）

タイヤ残量

単位：mm

4	4	6	7
7	7	6	7
—	—	—	—
スペア	1	—	

タイヤサイズ

265/60R22.5	265/60R22.5	265/60R22.5	265/60R22.5
265/60R22.5	265/60R22.5	265/60R22.5	265/60R22.5
—	—	—	—
—	—	—	—
スペア		265/60R22.5	—

素材：アルミ　備考：

上物仕様

上物名	メーカー	型式「製造番号」	年式
アルミウイング／段付き	東邦	TE29H7N2S 「G002」	平成25年

【備考】ラッシング1段　庫内灯6ケ　引出しフック18対　センタービーム支柱　スタンション穴3対段上　長さ　2970mm 高さ 2290mm

【備考】

【備考】

外装状態

キャブコーション	フレーム番号	フレームのさび	飛石
有	確認済	小	

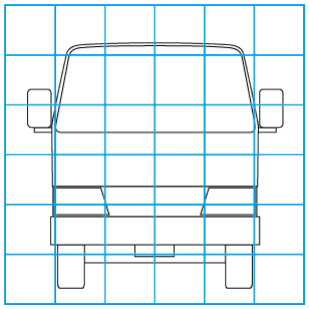

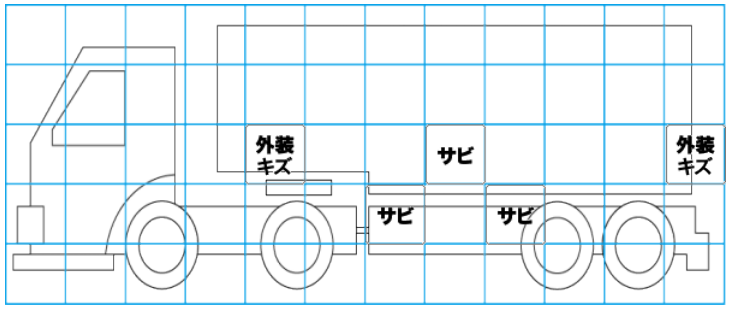

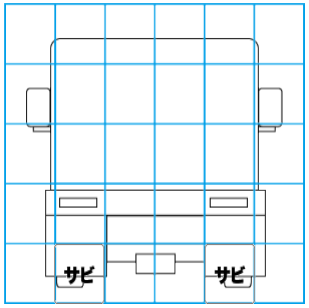

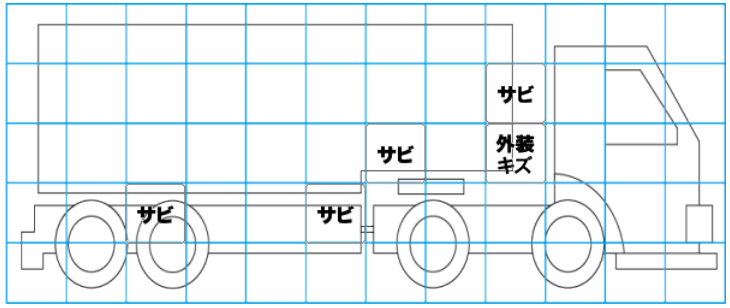

【外装】　【ボデー内】

外装キズ	外装へこみ	うき	曲がり	サビ	補修跡	割れ	庫内キズ	庫内へこみ	庫内穴あき	床汚れ