日付：R05. 02/21

UJ GROUP 車両チェックシート　管理番号：P0334085

車両情報

車名	初年度登録	型式	形状	車台番号
日野	令和 2年1月	2KG-FD2ABA	アルミ平	FD2AB-115803-A

走行	馬力	シフト	ブレーキ	ボディ内寸
102,603km	210PS/154KW	M/T　6速	エアー	長：6,213 mm 幅：2,365 mm 高: mm 門高： mm

◎：良好　○：通常走行問題なし　△：要修理　／：装備無し　※あくまでも当社判断基準によるものです

エンジン

点検項目	結果	状態
異音	△	点検不可 オイルパン破損
オイル混入	△	点検不可
オイル漏れ	△	オイルパン 破損
水混入	△	点検不可
水漏れ	△	点検不可
燃料漏れ	△	点検不可
排気	△	点検不可
マフラー	△	点検不可
ターボ	△	
冷却水吹返	△	点検不可

ミッション

点検項目	結果	状態
ギア鳴き	△	
ギア抜け	△	
クラッチ	△	点検不可 事故車
異音	△	
オイル漏れ	△	点検不可
リターダ	／	

電装関係

点検項目	結果	状態
エアコン	△	点検不可
スターター	△	
オルタネーター	△	点検不可
P/W（運転席）	◎	
P/W（助手席）	△	破損（事故の為）
坂道発進装置	△	点検不可
異常ランプ	△	
オーディオ	／	点検不可
バックカメラ	◎	カラー
電格ミラー	△	点検不可 破損（事故の為）
ETC	／	
タコグラフ	／	

上物仕様

点検項目	結果	状態
床材質	/	木材

キャビン

点検項目	結果	状態
シート	◎	左事故
ヘッドライト	△	LED、左割れ
ウィンカー	△	前：左不灯、左割れ 後：右不灯、右割れ
ワイパー	△	点検不可
ミラー	△	割れ 左破損

走行関係

点検項目	結果	状態
リーフサス	◎	
エアサス	／	
パワステ	△	点検不可
ハンドル	○	擦れ
燃料タンク	／	欠品

デフ

点検項目	結果	状態
異音	△	事故車　自走不可
オイル漏れ	◎	
デフロック	／	

特記事項 事故車の為エンジン始動不可（オイルパン破損）

記録簿　()

タイヤ残量

単位：mm

	O	O	
	—	—	
O	O	O	O
—	—	—	—
スペア	—	—	

タイヤサイズ

	225/90R17.5	225/90R17.5	
	—	—	
225/90R17.5	225/90R17.5	225/90R17.5	225/90R17.5
—	—	—	—
スペア		—	—

素材：スチール　備考：

上物仕様

上物名	メーカー	型式「製造番号」	年式
アルミ平	トランテックス	「A017F7601」	
【備考】			
【備考】			
【備考】			

外装状態

キャブコーション	フレーム番号	フレームのさび	飛石
有	確認済	無	亀裂

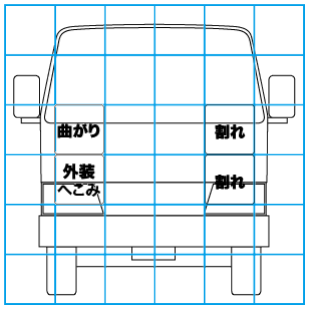

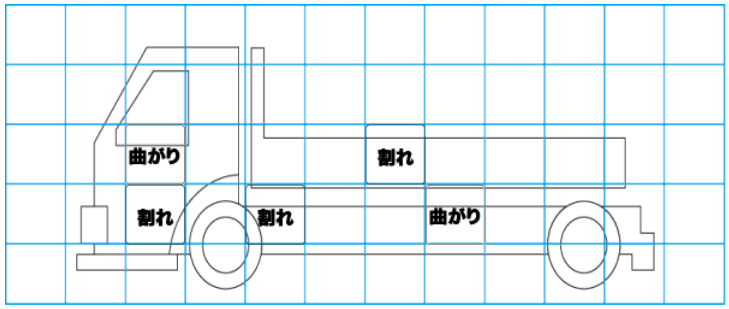

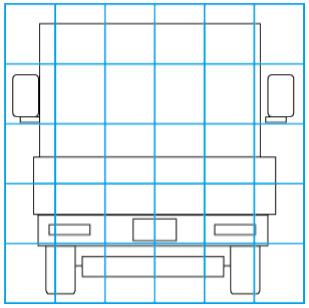

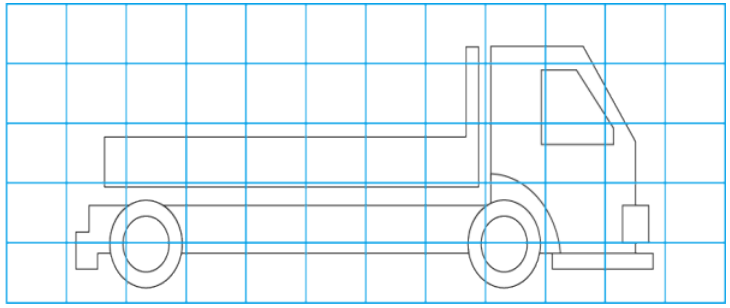

【外装】　【ボデー内】

外装キズ	外装へこみ	うき	曲がり	サビ	補修跡	割れ	庫内キズ	庫内へこみ	庫内穴あき	床汚れ