日付：R04. 12/07

UJ GROUP 車両チェックシート　管理番号：0933054

車両情報

車名	初年度登録	型式	形状	車台番号
日野	平成28年8月	TKG-FC9JCAP	ダンプ	FC9JCA-25373

走行	馬力	シフト	ブレーキ	ボディ内寸
64,292km	190PS/140KW	M/T　6速	エアー	長：3,360 mm 幅：2,060 mm 高：340 mm 門高： mm

◎：良好　○：通常走行問題なし　△：要修理　／：装備無し　※あくまでも当社判断基準によるものです

エンジン

点検項目	結果	状態
異音	◎	
オイル混入	◎	
オイル漏れ	◎	
水混入	◎	
水漏れ	◎	
燃料漏れ	◎	
排気	◎	
マフラー	○	テールパイプすす付着
ターボ	◎	
冷却水吹返	◎	

ミッション

点検項目	結果	状態
ギア鳴き	◎	
ギア抜け	◎	
クラッチ	◎	
異音	◎	
オイル漏れ	◎	
リターダ	／	

電装関係

点検項目	結果	状態
エアコン	◎	
スターター	◎	
オルタネーター	◎	
P/W（運転席）	◎	
P/W（助手席）	◎	
坂道発進装置	／	
異常ランプ	◎	
オーディオ	△	アンテナ欠損
バックカメラ	／	
電格ミラー	◎	
ETC	／	
タコグラフ	／	

上物仕様

点検項目	結果	状態
床材質	／	鉄板

キャビン

点検項目	結果	状態
シート	○	汚れ シートカバー破れ
ヘッドライト	◎	ハロゲン
ウィンカー	◎	
ワイパー	◎	
ミラー	◎	

走行関係

点検項目	結果	状態
リーフサス	◎	
エアサス	／	
パワステ	◎	
ハンドル	○	擦れ
燃料タンク	◎	スチール 100L

デフ

点検項目	結果	状態
異音	◎	
オイル漏れ	◎	
デフロック	／	

特記事項 キャブ内汚れ

記録簿　有（H29/8～R2/7）

タイヤ残量

単位：mm

	6	7	
	—	—	
6	2	8	7
—	—	—	—
スペア	2	—	

タイヤサイズ

	225/80R17.5	225/80R17.5	
	—	—	
225/80R17.5	225/80R17.5	225/80R17.5	225/80R17.5
—	—	—	—
スペア		225/80R17.5	—

素材：スチール　備考：

上物仕様

上物名	メーカー	型式「製造番号」	年式
ダンプ	極東開発工業	DD04-35 「16C05P123Y」	平成28年8月

【備考】手動コボレーン、鳥居強化アングル

【備考】

【備考】

外装状態

キャブコーション	フレーム番号	フレームのさび	飛石
有	確認済	小	無

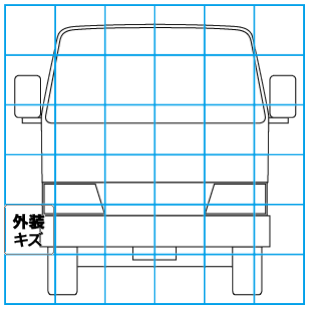

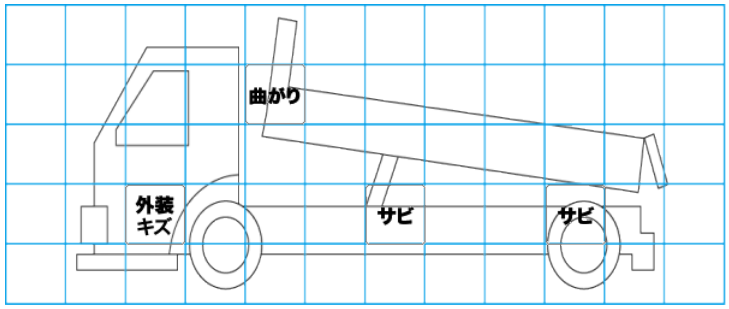

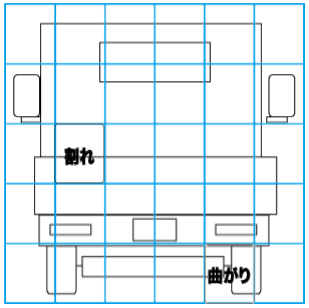

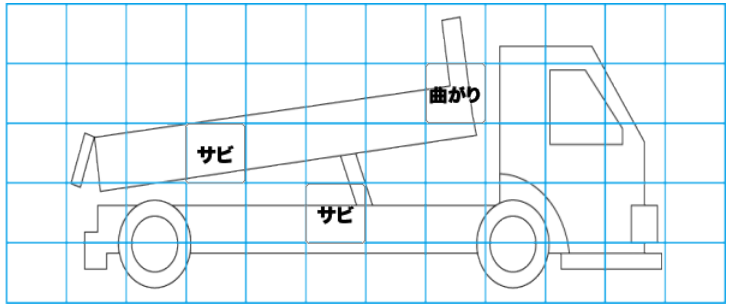

【外装】　【ボデー内】

外装キズ	外装へこみ	うき	曲がり	サビ	補修跡	割れ	庫内キズ	庫内へこみ	庫内穴あき	床汚れ