日付：R03. 07/02

UJ GROUP 車両チェックシート　管理番号：0433001

車両情報				
車名	初年度登録	型式	形状	車台番号
いすゞ	平成19年1月	PKG-RU1ESAJ	観光バス	RU1ESA-60408

走行	馬力	シフト	ブレーキ	ボディ内寸
581,190km	380PS/279KW	M/T　6速	エアー	長：　mm 幅：　mm 高：　mm 門高：　mm

◎：良好　○：通常走行問題なし　△：要修理　／：装備無し　※あくまでも当社判断基準によるものです

エンジン

点検項目	結果	状態
異音	◎	
オイル混入	◎	
オイル漏れ	○	ロッカーカバーにじみ。
水混入	◎	
水漏れ	◎	
燃料漏れ	◎	
排気	◎	
マフラー	◎	
ターボ	◎	
冷却水吹き返し	◎	

ミッション

点検項目	結果	状態
ギア鳴き	◎	
ギア抜け	◎	
クラッチ	◎	
異音	◎	
オイル漏れ	◎	
リターダ	／	

電装関係

点検項目	結果	状態
エアコン	◎	
スターター	◎	
オルタネーター	◎	
パワーウィンドウ（運転席）	／	
パワーウィンドウ（助手席）	／	
坂道発進装置	◎	
異常ランプ	○	T/Mシステム FFシフト異常時々点灯。
オーディオ	◎	ナビ付き CD,DVD,（作動確認出来ず）。
バックカメラ	◎	カラー ナビ併用。
電格ミラー	◎	
ETC	◎	標準
タコグラフ	◎	アナログ

上物仕様

点検項目	結果	状態
床材質	/	

キャビン

点検項目	結果	状態
シート	○	擦れ、汚れ
ヘッドライト	◎	ＨＩＤ
ウィンカー	◎	
ワイパー	◎	
ミラー	◎	

走行関係

点検項目	結果	状態
リーフサス	／	
エアサス	◎	縦輪エアサス クラウチング付。
パワーステアリング	○	オイルホース 滲み。
ハンドル	○	擦れ
燃料タンク	◎	スチール 200L 200L

デフ

点検項目	結果	状態
異音	◎	
オイル漏れ	◎	
デフロック	／	

特記事項 室内汚れ、傷。ボデー左右,昇降口下部腐食部あり。ボデー各部看板跡、傷有。CD,DVD,リモコン欠品。

記録簿　有（H19.9～R2.1）

タイヤ残量

単位：mm

	9	8	
	—	—	
9	10	9	9
—	—	—	—
スペア		2	—

タイヤサイズ

	295/80R22.5	295/80R22.5	
	—	—	
295/80R22.5	295/80R22.5	295/80R22.5	295/80R22.5
—	—	—	—
スペア		295/80R22.5	—

素材：アルミ　備考：

上物仕様

上物名	メーカー	型式「製造番号」	年式
	ジェイ・バス	BYR0397K	平成18年11月

【備考】62人乗り（補助席11席、ガイド席1席含む）。モケットリクライニングシート。前側吊り下げモニター。自動スイングドア。冷蔵庫付。湯沸かし器（カーポット）付。貫通トランク（扉3対）。F左右タイヤハウスガスダンパー取付腐食外れ。

【備考】

【備考】

外装状態

キャブコーション	フレーム番号	フレームのさび	飛石
有	確認済	小	点傷有

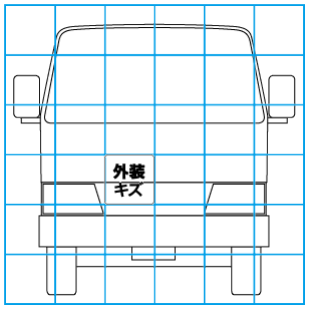

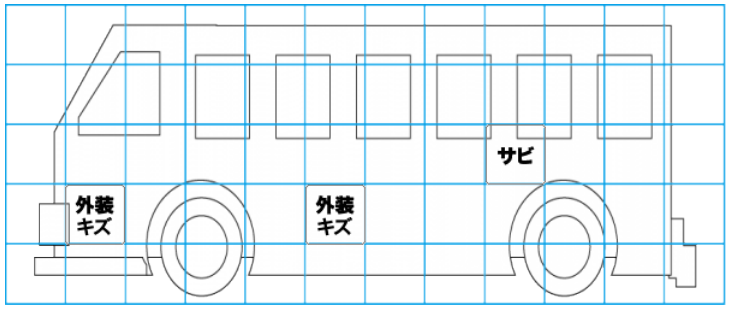

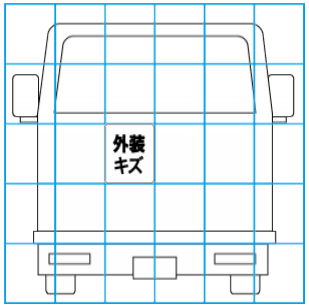

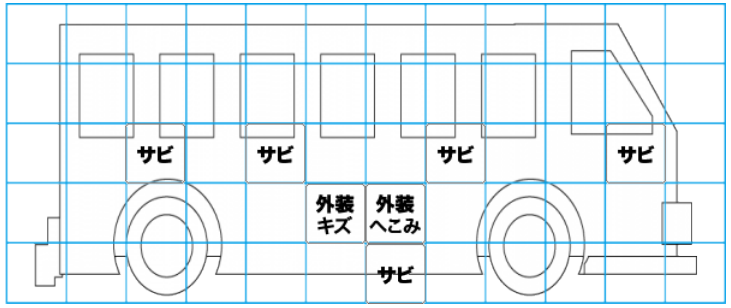

【外装】　【ボデー内】

外装キズ	外装へこみ	うき	曲がり	サビ	補修跡	割れ	庫内キズ	庫内へこみ	庫内穴あき	床汚れ