日付：R05. 02/26

UJ GROUP 車両チェックシート　管理番号：0235012

車 両 情 報

車名	初年度登録	型式	形状	車台番号
日野	令和 3年1月	2KG-FD2ABG	アルミウィング	FD2AB-121185

走行	馬力	シフト	ブレーキ	ボディ内寸
151,489km	210PS/154KW	M/T　6速	エアー	長：6,270 mm 幅：2,400 mm 高：2,420 mm 門高：2,320 mm

◎：良好　○：通常走行問題なし　△：要修理　／：装備無し　※あくまでも当社判断基準によるものです

エンジン

点検項目	結果	状態
異音	◎	
オイル混入	◎	
オイル漏れ	◎	
水混入	◎	
水漏れ	◎	
燃料漏れ	◎	
排気	◎	
マフラー	◎	
ターボ	◎	
冷却水吹返	◎	

ミッション

点検項目	結果	状態
ギア鳴き	◎	
ギア抜け	◎	
クラッチ	◎	
異音	◎	
オイル漏れ	◎	
リターダ	／	

電装関係

点検項目	結果	状態
エアコン	◎	
スターター	◎	
オルタネーター	◎	
P/W（運転席）	◎	
P/W（助手席）	◎	
坂道発進装置	◎	
異常ランプ	◎	
オーディオ	◎	
バックカメラ	◎	カラー
電格ミラー	◎	
ETC	◎	標準
タコグラフ	／	

上物仕様

点検項目	結果	状態
床材質	／	木材

キャビン

点検項目	結果	状態
シート	◎	
ヘッドライト	◎	LED
ウィンカー	◎	
ワイパー	◎	
ミラー	◎	

走行関係

点検項目	結果	状態
リーフサス	◎	
エアサス	◎	リヤエアサス
パワステ	◎	
ハンドル	◎	
燃料タンク	◎	スチール 200L

デフ

点検項目	結果	状態
異音	◎	
オイル漏れ	◎	
デフロック	／	

特記事項　エンジンキー3本、ボデーキー2本　⇒スマトラつなぎの為、エンジンキー黒1本グレー1本、ボデーキー2本R5.2/18車載済み吉鶴
エンジンキー黒1本のみ　本社西垣さんへ

記録簿　有（R3/4～R4/12）

タイヤ残量

単位：mm

	9	7	
	—	—	
8	8	8	7
—	—	—	—
スペア		4	—

タイヤサイズ

	225/80R17.5	225/80R17.5	
	—	—	
225/80R17.5	225/80R17.5	225/80R17.5	225/80R17.5
—	—	—	—
スペア		225/80R17.5	—

素材：スチール　備考：

上物仕様

上物名	メーカー	型式「製造番号」	年式
アルミウイング	トランテックス	「W076G77-01」	令和 3年1月

【備考】ラッシング2段、引き出しフック5対、庫内灯3ヶ

【備考】

外装状態

キャブコーション	フレーム番号	フレームのさび	飛石
有	確認済	無	無

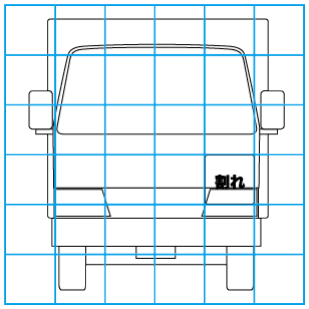

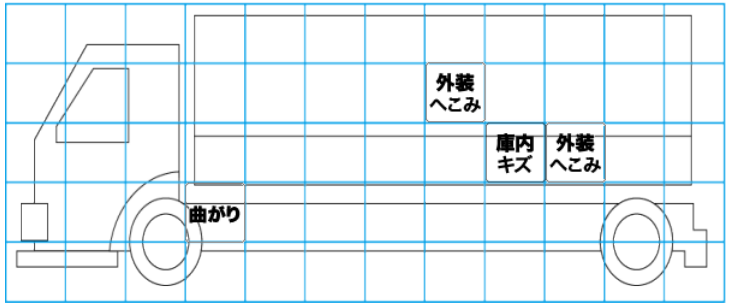

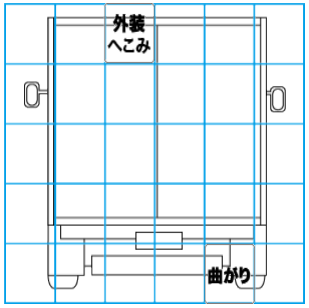

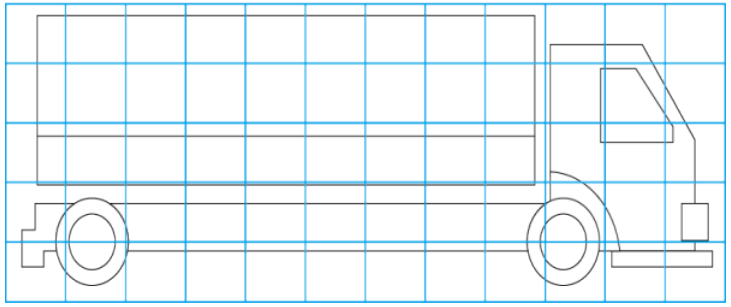

【外装】　【ボデー内】

外装キズ	外装へこみ	うき	曲がり	サビ	補修跡	剥れ	庫内キズ	庫内へこみ	庫内穴あき	床汚れ