日付：R07. 06/29

UJ GROUP 車両チェックシート　管理番号：1236049

車両情報

車名	初年度登録	型式	形状	車台番号
UDトラックス	平成27年5月	QKG-GK6XAB	トラクタ	GK6XA-30509

走行	馬力	シフト	ブレーキ	ボディ内寸
468,735km	450PS/331KW	A/T　エスコット　１２速	エアー	長：　mm 幅：　mm 高：　mm 門高：　mm

◎：良好　○：通常走行問題なし　△：要修理　／：装備無し　※あくまでも当社判断基準によるものです

◤ エンジン

点検項目	結果	状態
異音	◎	
オイル混入	◎	
オイル漏れ	○	ロッカーカバー オイル滲み
水混入	◎	
水漏れ	◎	
燃料漏れ	◎	
排気	◎	
マフラー	◎	
ターボ	◎	
冷却水吹返	◎	

◤ ミッション

点検項目	結果	状態
ギア鳴き	◎	
ギア抜け	◎	
クラッチ	／	
異音	◎	
オイル漏れ	◎	
リターダ	／	

◤ 電装関係

点検項目	結果	状態
エアコン	◎	
スターター	◎	
オルタネーター	◎	
P/W（運転席）	◎	
P/W（助手席）	◎	
坂道発進装置	◎	
異常ランプ	○	エアバックランプ点灯
オーディオ	◎	
バックカメラ	／	
電格ミラー	◎	
ETC	／	
タコグラフ	◎	アナログ

◤ 上物仕様

点検項目	結果	状態
床材質	／	アルミ

◤ キャビン

点検項目	結果	状態
シート	○	へたり
ヘッドライト	◎	ＨＩＤ
ウィンカー	◎	
ワイパー	◎	
ミラー	◎	

◤ 走行関係

点検項目	結果	状態
リーフサス	◎	
エアサス	○	リヤエアサス リモコン操作不良
パワステ	◎	
ハンドル	◎	
燃料タンク	◎	アルミ 400L

◤ デフ

点検項目	結果	状態
異音	◎	
オイル漏れ	◎	
デフロック	／	

特記事項 エンジンキー1本

記録簿　無（）

◤ タイヤ残量

単位：mm

	0	1	
	—	—	
1	3	1	2
—	—	—	—
スペア	0	—	

◤ タイヤサイズ

	11R22.5 14PR	11R22.5 16PR	
	—	—	
11R22.5 14PR	11R22.5 16PR	11R22.5 16PR	11R22.5 16PR
—	—	—	—
スペア		315/80R22.5	—

素材：スチール　備考：

上物仕様

上物名	メーカー	型式「製造番号」	年式
カプラー	ヨコシャ	HP-1300C 「10489529 25」	平成27年

【備考】第五輪荷重11500kg、キャパシティー13000kg、作業灯1ヶ、ステンレス工具箱3ヶ（内1ヶ凹み）。

【備考】

【備考】

外装状態

キャブコーション	フレーム番号	フレームのさび	飛石
有	確認済	小	点傷有

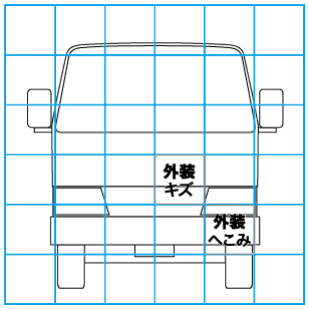

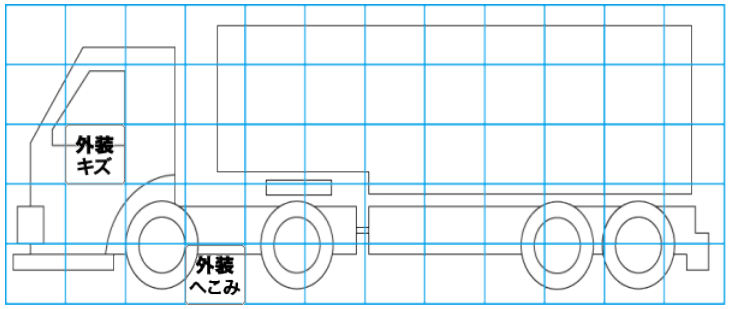

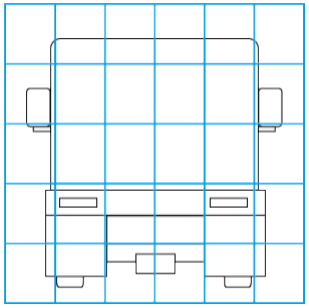

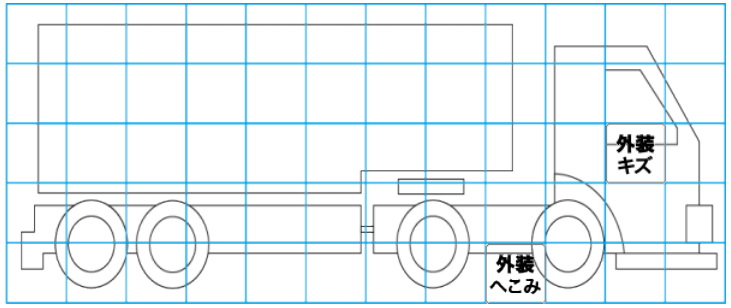

【外装】　【ボデー内】

外装キズ	外装へこみ	うき	曲がり	サビ	補修跡	割れ	庫内キズ	庫内へこみ	庫内穴あき	床汚れ