日付：R07. 06/27

UJ GROUP 車両チェックシート　管理番号：1036065

車両情報

車名	初年度登録	型式	形状	車台番号
いすゞ	平成30年11月	2PG-FRR90S1	クレーン付平	FRR90-7133620

走行	馬力	シフト	ブレーキ	ボディ内寸
53,963km	190PS/140KW	M/T　6速	エアー	長：5,400 mm 幅：2,150 mm 高：400 mm 門高： mm

◎：良好　○：通常走行問題なし　△：要修理　／：装備無し　※あくまでも当社判断基準によるものです

エンジン

点検項目	結果	状態
異音	◎	
オイル混入	◎	
オイル漏れ	◎	
水混入	◎	
水漏れ	◎	
燃料漏れ	◎	
排気	◎	
マフラー	◎	
ターボ	◎	
冷却水吹返	◎	

ミッション

点検項目	結果	状態
ギア鳴き	◎	
ギア抜け	◎	
クラッチ	◎	
異音	◎	
オイル漏れ	◎	
リターダ	／	

電装関係

点検項目	結果	状態
エアコン	◎	
スターター	◎	
オルタネーター	◎	
P/W（運転席）	◎	
P/W（助手席）	◎	
坂道発進装置	◎	
異常ランプ	◎	
オーディオ	◎	
バックカメラ	／	
電格ミラー	◎	
ETC	◎	標準
タコグラフ	／	

上物仕様

点検項目	結果	状態
床材質	/	木材

キャビン

点検項目	結果	状態
シート	◎	ビニールカバー破れ
ヘッドライト	◎	ハロゲン
ウィンカー	◎	
ワイパー	◎	
ミラー	◎	

走行関係

点検項目	結果	状態
リーフサス	◎	
エアサス	／	
パワステ	◎	
ハンドル	○	擦れ
燃料タンク	◎	スチール 100L

デフ

点検項目	結果	状態
異音	◎	
オイル漏れ	◎	
デフロック	／	

特記事項　ドアロックリモコン付きエンジンキー１本、エンジンキー１本、左サイドバンパー曲り。

記録簿　無（）

タイヤ残量

単位：mm

	11	12	
	—	—	
11	10	12	12
—	—	—	—
スペア	8	—	

タイヤサイズ

	245/80R17.5	245/80R17.5	
	—	—	
245/80R17.5	245/80R17.5	245/80R17.5	245/80R17.5
—	—	—	—
スペア		245/80R17.5	—

素材：スチール　備考：

上物仕様

上物名	メーカー	型式「製造番号」	年式
平ボディ	パブコ	2151	平成30年
【備考】煽り3方開、ロープ穴3対、セイコーラック1対、ロープフック14対、リヤロープフック3ケ、床板板割れ・キズ有。			
クレーン／クレーン	ユニック	URG344 「G106269」	平成30年10月
【備考】4段ブーム、フックイン、吊り上げ重量2.93t、敷板1対、アウトリガー標準幅、ラジコン付			
【備考】			

外装状態

キャブコーション	フレーム番号	フレームのさび	飛石
有	確認済	無	無

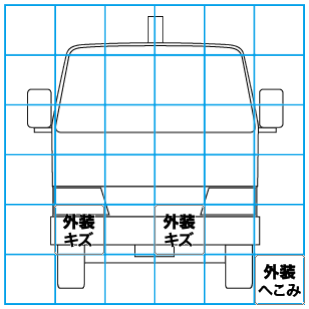

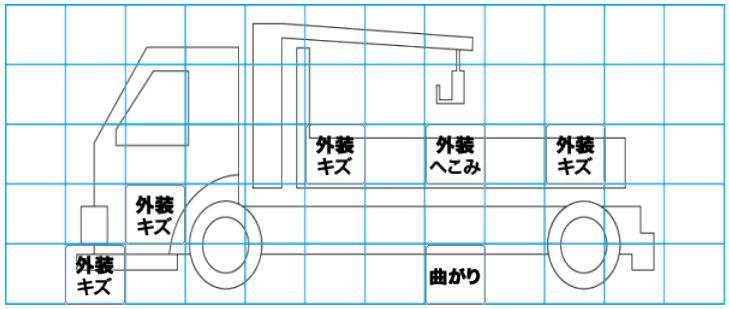

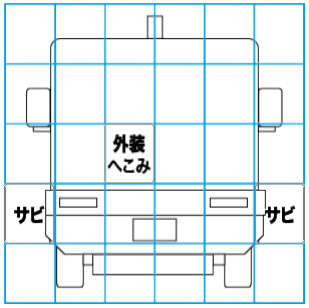

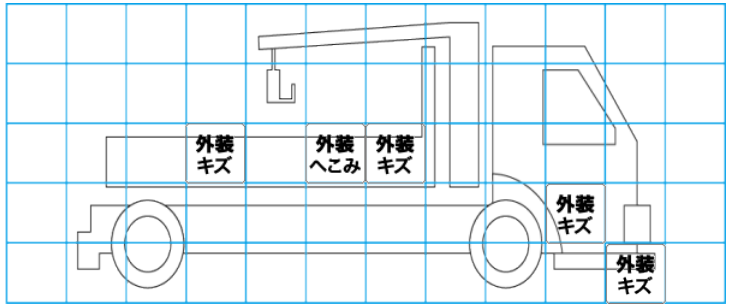

【外装】　【ボデー内】

外装キズ	外装へこみ	うき	曲がり	サビ	補修跡	割れ	庫内キズ	庫内へこみ	庫内穴あき	床汚れ