日付：R07. 06/27

UJ GROUP 車両チェックシート　管理番号：0936027

車両情報

車名	初年度登録	型式	形状	車台番号
UDトラックス	平成29年12月	QPG-GK5XAB	トラクタ	JNCMM90A8JU026790

走行	馬力	シフト	ブレーキ	ボディ内寸
319,205km	410PS/302KW	A/T　エスコット　１２速	エアー	長：　mm 幅：　mm 高：　mm 門高：　mm

◎：良好　○：通常走行問題なし　△：要修理　／：装備無し　※あくまでも当社判断基準によるものです

エンジン

点検項目	結果	状態
異音	◎	
オイル混入	◎	
オイル漏れ	○	ロッカーカバー オイル滲み
水混入	◎	
水漏れ	◎	
燃料漏れ	◎	
排気	◎	
マフラー	◎	
ターボ	◎	
冷却水吹返	◎	

ミッション

点検項目	結果	状態
ギア鳴き	◎	
ギア抜け	◎	
クラッチ	／	
異音	◎	
オイル漏れ	◎	
リターダ	／	

電装関係

点検項目	結果	状態
エアコン	◎	
スターター	◎	
オルタネーター	◎	
P/W（運転席）	◎	
P/W（助手席）	◎	
坂道発進装置	◎	
異常ランプ	◎	
オーディオ	◎	
バックカメラ	／	
電格ミラー	◎	
ETC	／	
タコグラフ	／	

上物仕様

点検項目	結果	状態
床材質	/	アルミ 縞板

キャビン

点検項目	結果	状態
シート	○	擦れ、汚れ
ヘッドライト	◎	ＨＩＤ
ウィンカー	◎	
ワイパー	◎	
ミラー	◎	

走行関係

点検項目	結果	状態
リーフサス	◎	
エアサス	◎	リヤエアサス
パワステ	◎	
ハンドル	◎	擦れ
燃料タンク	◎	アルミ 400L

デフ

点検項目	結果	状態
異音	◎	
オイル漏れ	◎	
デフロック	／	

特記事項　キャブ内 傷･汚れ 有り　右ドア灰皿欠品
エンジンキー１本

記録簿　有（H30/11～R4/11）

タイヤ残量

単位：mm

	10	5	
	—	—	
1	2	2	1
—	—	—	—
スペア		—	—

タイヤサイズ

	295/80R22.5	295/80R22.5	
	—	—	
295/80R22.5	295/80R22.5	295/80R22.5	295/80R22.5
—	—	—	—
スペア		—	—

素材：アルミ　備考：

上物仕様

上物名	メーカー	型式「製造番号」	年式
カプラー	ヨコシャ	JSK37CY0240 「12010299」	平成29年

【備考】第五輪荷重１１５００kg　キャパシティ１３０００kg

【備考】

【備考】

外装状態

キャブコーション	フレーム番号	フレームのさび	飛石
有	確認済	小	飛石有(リペア 可)

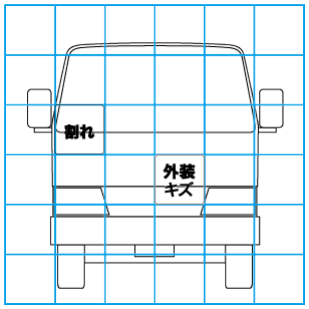

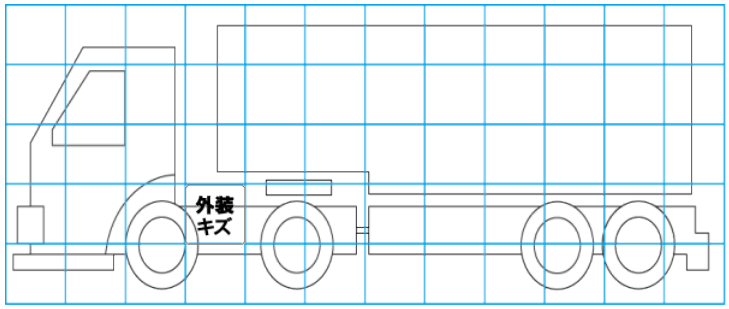

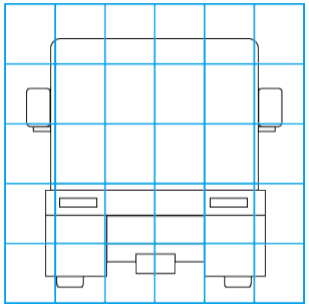

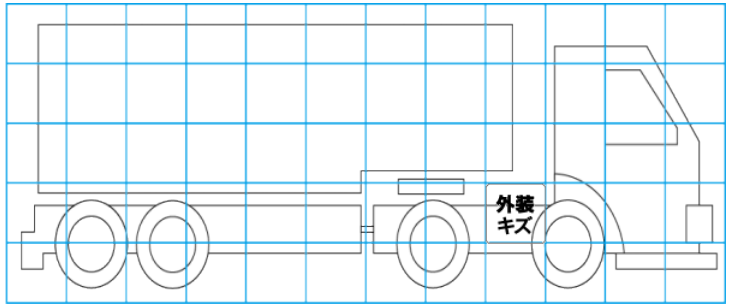

【外装】　【ボデー内】

外装キズ	外装へこみ	うき	曲がり	サビ	補修跡	割れ	庫内キズ	庫内へこみ	庫内穴あき	床汚れ