日付：R07. 07/07

UJ GROUP 車両チェックシート　管理番号：0536108

車両情報

車名	初年度登録	型式	形状	車台番号
三菱ふそう	令和 1年4月	TPG-FBA20	アルミ平	FBA20-572424

走行	馬力	シフト	ブレーキ	ボディ内寸
154,704km	130PS/96KW	M/T　5速	バキューム	長：3,090 mm 幅：1,610 mm 高：700 mm 門高：600 mm

◎：良好　○：通常走行問題なし　△：要修理　／：装備無し　※あくまでも当社判断基準によるものです

エンジン

点検項目	結果	状態
異音	◎	
オイル混入	◎	
オイル漏れ	○	サプライポンプ、インタークーラーホースにじみ
水混入	◎	
水漏れ	◎	
燃料漏れ	◎	
排気	◎	
マフラー	◎	
ターボ	◎	
冷却水吹返	／	

ミッション

点検項目	結果	状態
ギア鳴き	◎	
ギア抜け	◎	
クラッチ	◎	
異音	◎	
オイル漏れ	◎	
リターダ	／	

電装関係

点検項目	結果	状態
エアコン	◎	
スターター	◎	
オルタネーター	◎	
P/W（運転席）	◎	
P/W（助手席）	◎	
坂道発進装置	／	
異常ランプ	◎	
オーディオ	◎	
バックカメラ	／	
電格ミラー	◎	
ETC	／	
タコグラフ	／	

上物仕様

点検項目	結果	状態
床材質	／	木材

キャビン

点検項目	結果	状態
シート	○	へたり
ヘッドライト	◎	ハロゲン フォグ付き
ウィンカー	◎	
ワイパー	◎	
ミラー	○	アンダーミラーステー傷

走行関係

点検項目	結果	状態
リーフサス	◎	
エアサス	／	
パワステ	○	ポンプ出口高圧ホース、にじみ
ハンドル	○	擦れ
燃料タンク	◎	スチール 70L

デフ

点検項目	結果	状態
異音	◎	
オイル漏れ	◎	
デフロック	／	

特記事項 エンジンキー２本、ドアロックリモコン1ケ、天張り汚れ、運転席足元カーペット破れ、ダッシュボードビス穴有り

記録簿　無（）

タイヤ残量

単位：mm

	5	5	
	—	—	
5	5	5	5
—	—	—	—
スペア		3	—

タイヤサイズ

	195/75R15	195/75R15	
	—	—	
195/75R15	195/75R15	195/75R15	195/75R15
—	—	—	—
スペア		195/75R15	—

素材：スチール　備考：

上物仕様

上物名	メーカー	型式「製造番号」	年式
アルミ平	パブコ	BA15 2437 「0104」	令和 1年

【備考】ロープフック左右6対後ろ5ケ、左工具箱、作業灯4ケ

【備考】

【備考】

外装状態

キャブコーション	フレーム番号	フレームのさび	飛石
有	確認済	無	点傷有

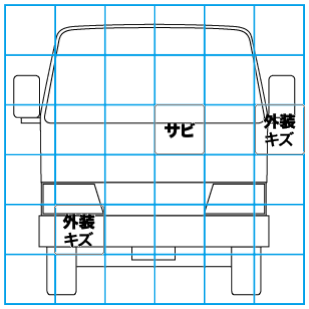

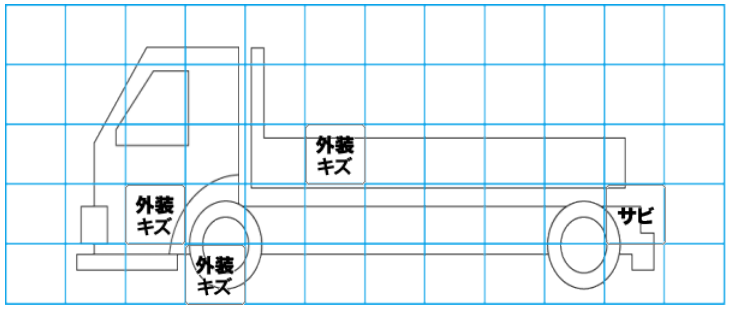

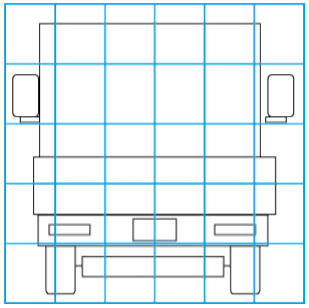

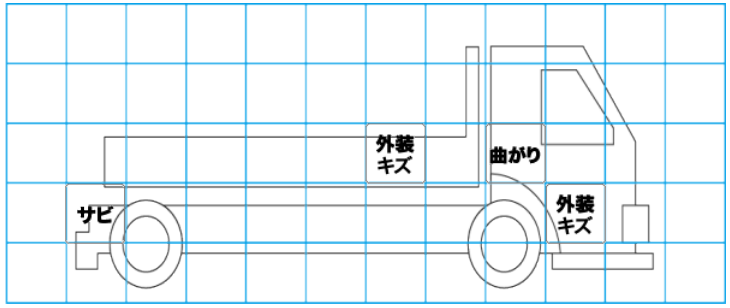

【外装】

外装キズ	外装へこみ	うき	曲がり	サビ	補修跡	割れ

【ボデー内】

庫内キズ	庫内へこみ	庫内穴あき	床汚れ