日付：R04. 09/05

UJ GROUP 車両チェックシート　管理番号：

車両情報

車名	初年度登録	型式	形状	車台番号
日野	平成16年9月	KS-SH1EDJG	トラクタ	SH1EDJ-11401

走行	馬力	シフト	ブレーキ	ボディ内寸
153,231km	450PS/331KW	M/T　7速	エアー	長：　mm 幅：　mm 高：　mm 門高：　mm

◎：良好　○：通常走行問題なし　△：要修理　／：装備無し　※あくまでも当社判断基準によるものです

◤ エンジン

点検項目	結果	状態
異音	◎	
オイル混入	◎	
オイル漏れ	◎	
水混入	◎	
水漏れ	◎	
燃料漏れ	◎	
排気	◎	
マフラー	◎	
ターボ	◎	
冷却水吹返	◎	

◤ ミッション

点検項目	結果	状態
ギア鳴き	△	不明
ギア抜け	△	不明
クラッチ	△	
異音	△	不明
オイル漏れ	◎	
リターダ	◎	永久磁石式

◤ 電装関係

点検項目	結果	状態
エアコン	◎	
スターター	◎	
オルタネーター	◎	
P/W（運転席）	◎	
P/W（助手席）	◎	
坂道発進装置	／	
異常ランプ	◎	
オーディオ	△	操作不良
バックカメラ	／	
電格ミラー	○	動き悪い
ETC	／	
タコグラフ	◎	アナログ

◤ 上物仕様

点検項目	結果	状態
床材質	／	

◤ キャビン

点検項目	結果	状態
シート	○	破れ、へたり リクライニング不良、 台座エア漏れ
ヘッドライト	◎	ＨＩＤ
ウィンカー	◎	
ワイパー	◎	
ミラー	◎	

◤ 走行関係

点検項目	結果	状態
リーフサス	◎	
エアサス	◎	リヤエアサス
パワステ	◎	
ハンドル	◎	
燃料タンク	◎	アルミ 400L

◤ デフ

点検項目	結果	状態
異音	△	不明
オイル漏れ	◎	
デフロック	／	

特記事項 チルトシリンダーオイル漏れ

記録簿　無（）

◤ タイヤ残量

単位：mm

	3	4	
	—	—	
7	3	4	4
—	—	—	—
スペア		2	—

◤ タイヤサイズ

	295/80R22.5	295/80R22.5	
	—	—	
11R22.5	11R22.5	11R22.5	11R22.5
—	—	—	—
スペア		11R22.5	—

素材：アルミ　備考：リヤ再生

上物仕様

上物名	メーカー	型式「製造番号」	年式
カプラー	ソーシン	HMV-13-A 「47-1669」	(不明)
【備考】第五輪13t			
【備考】			
【備考】			

外装状態

キャブコーション	フレーム番号	フレームのさび	飛石
有	確認済	小	点傷有

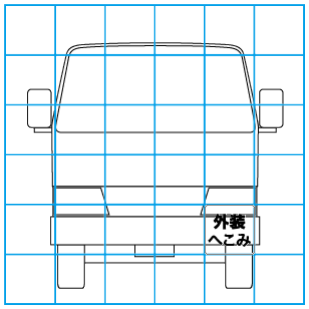

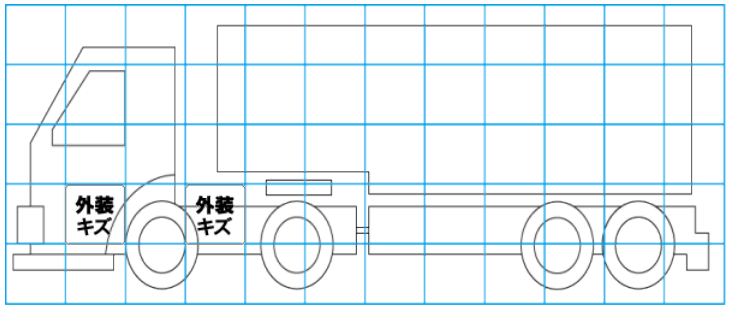

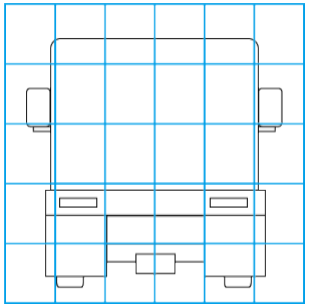

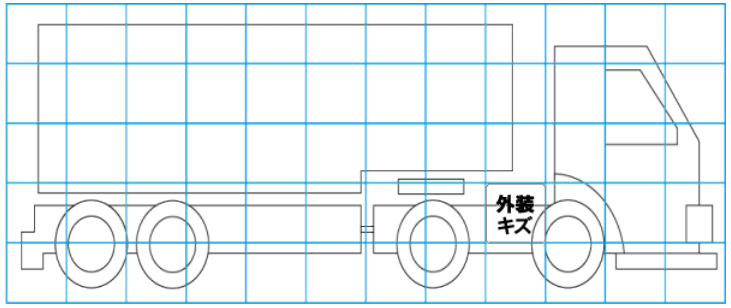

【外装】　【ボデー内】

外装キズ	外装へこみ	うき	曲がり	サビ	補修跡	割れ	庫内キズ	庫内へこみ	庫内穴あき	床汚れ