日付：R03. 06/06

UJ GROUP 車両チェックシート　管理番号：

車両情報				
車名	年式	型式	形状	車台番号
日野	平成19年8月	BDG-FR1AKXA	土砂禁ダンプ	FR1AKX-10028

走行	馬力	シフト	ブレーキ	ボディ内寸
618,872km	330PS/243KW	M/T　7速	エアー	長：5,114 mm 幅：2,195 mm 高：1,114 mm 門高： mm

◎：良好　○：通常走行問題なし　△：要修理　／：装備無し　※あくまでも当社判断基準によるものです

◤ エンジン

点検項目	結果	状態
異音	◎	
オイル混入	◎	
オイル漏れ	◎	
水混入	◎	
水漏れ	◎	
燃料漏れ	◎	
排気	◎	
マフラー	○	スス量MAX、燃焼しない
ターボ	◎	
冷却水吹き返し	◎	

◤ ミッション

点検項目	結果	状態
ギア鳴き	◎	
ギア抜け	◎	
クラッチ	◎	
異音	◎	
オイル漏れ	◎	
リターダ	◎	永久磁石式

◤ 電装関係

点検項目	結果	状態
エアコン	◎	
スターター	◎	
オルタネーター	◎	
パワーウィンドウ（運転席）	◎	
パワーウィンドウ（助手席）	◎	
坂道発進装置	◎	
異常ランプ	○	車両制御システム ABS
オーディオ	／	
バックカメラ	／	
電格ミラー	◎	
ETC	／	
タコグラフ	◎	アナログ

◤ 上物仕様

点検項目	結果	状態
床材質	／	ステンレス

◤ キャビン

点検項目	結果	状態
シート	○	破れ、擦れ、汚れ
ヘッドライト	◎	HID
ウィンカー	◎	
ワイパー	◎	
ミラー	◎	左カバー割れ

◤ 走行関係

点検項目	結果	状態
リーフサス	◎	
エアサス	／	
パワーステアリング	◎	
ハンドル	◎	擦れ
燃料タンク	◎	スチール 300L

◤ デフ

点検項目	結果	状態
異音	◎	
オイル漏れ	◎	
デフロック	／	

上物仕様			
上物名	メーカー	型式「製造番号」	年式
土砂禁ダンプ	極東開発工業		
【備考】			
【備考】			
【備考】			

外装状態			
キャブコーション	フレーム番号	フレームのさび	飛石
有	確認済	大	点傷有

特記事項

記録簿　無（）

◤ タイヤ残量

単位：mm

	12	15	
	—	—	
12	12	5	3
5	9	5	5
スペア		—	—

◤ タイヤサイズ

	11R22.5	11R22.5	
	—	—	
11R22.5	11R22.5	11R22.5	11R22.5
11R22.5	11R22.5	11R22.5	11R22.5
スペア		—	—

素材：スチール　備考：

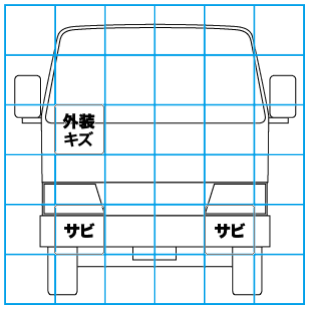

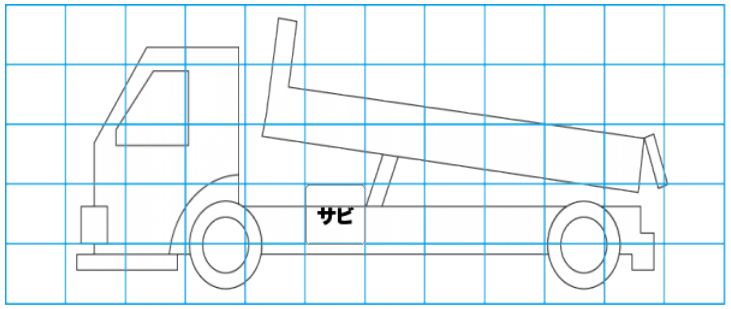

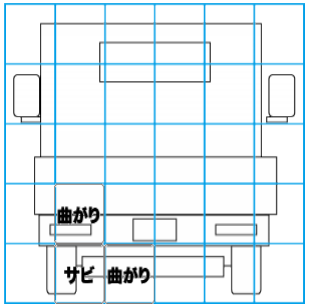

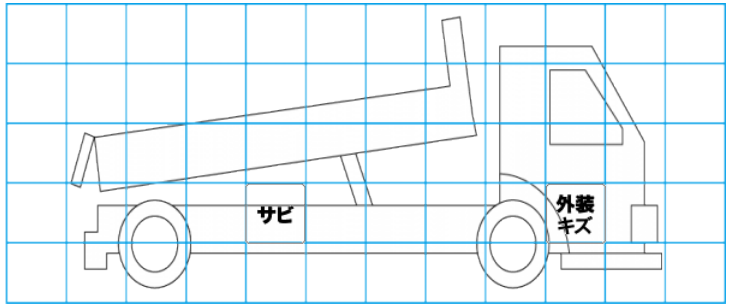

【外装】　【ボデー内】

外装キズ	外装へこみ	うき	曲がり	サビ	補修跡	割れ	庫内キズ	庫内へこみ	庫内穴あき	床汚れ