第２号様式（その１運輸局長提出用）

第　　号
平成　　年　　月　　日

東急車輌製造株式会社　殿

改造概要等説明書（改造自動車等審査結果通知書）

指示事項

主　要　諸　元　比　較　表

（試作車・組立車）

項目		標準車	改造車	基準
車名			東急	
型式			TF36H4C2S	
自動車の種別			普通	
用途			貨物	
車体の形状			ｾﾐﾄﾚｰﾗ	
燃料の種類			－	
原動機型式			－	
総排気量 L			－	
長さ m			13.190 (11.990)	≦12m
幅 m			2.490	≦2.5m
高さ m			3.060	≦3.8m
軸距 m			7.840+1.300 =9.140	
輪距 m	前前輪		－	
	後前輪		1.850	
	後中輪		－	
	後後輪		1.850	
室内又は荷台の内側の寸法	長さm		12.390	
	幅 m		2.400	
	高さm		0.770	
車両重量 kg	前前輪		1590	
	後前輪		2800	
	後中輪		－	
	後後輪		2800	
	計		7190	

項目		標準車	改造車	基準
乗車定員 人			－－	
最大積載量 kg			28800	
車両総重量 kg	前前軸重		11040	≦10t
	後前軸重		12475	≦10t
	後中軸重		－	≦10t
	後後軸重		12475	≦10t
	計		35990	≦26t
最大安定傾斜角度	右		＊45	一般 ≧35°
	左		＊45	~~その他≧30°~~
タイヤサイズ	前前軸		－	
	後前軸		275/80R22.5 151/148J	
	後中軸		－	
	後後軸		275/80R22.5 151/148J	
積載時タイヤ荷重割合 %	前前軸		－	
	後前軸		99.0	≦ 100%
	後中軸		－	
	後後軸		99.0	≦ 100%
積載時前輪荷重割合			－	~~≧18, 20%~~
リヤ・オーバーハング m			2.800	≦1/2
荷台オフセット m			2.785	
最小回転半径 m			＊10.3	≦12

能　力　強　度　等　検　討

制動能力		踏力 -kg 60km/h 39m 空気圧 637kpa	車枠強度	σb/σ=58.12/7.225 ×2.5 =3.22>1.6
			車軸強度	東急TF2523型ｾﾐﾄﾚｰﾗと同一
			操縦装置強度	－
			緩衝装置強度	東急TF2523型ｾﾐﾄﾚｰﾗと同一
推進軸	回転数	－	制動装置強度	東急TF2523型ｾﾐﾄﾚｰﾗと同一
	強度	－	連結装置強度	東急TF2523型ｾﾐﾄﾚｰﾗと同一

注１．能力強度検討欄は、該当しないものは－、省略したものは×を記入すること。
注２．＊印は ﾆｯｻﾝﾃﾞｨｰｾﾞﾙ KL-CK482BAT型トラクタと連結時の計算値を示す。
注３．（試作車・組立車）の欄には、該当するものを○で囲むこと。

R004023

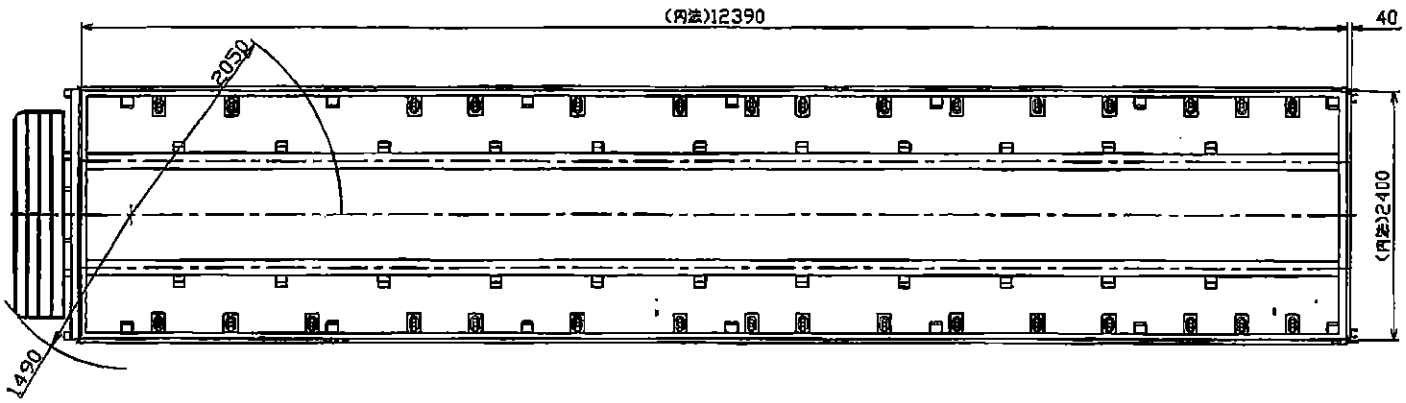

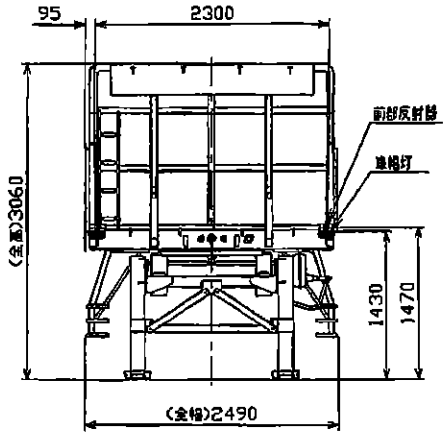

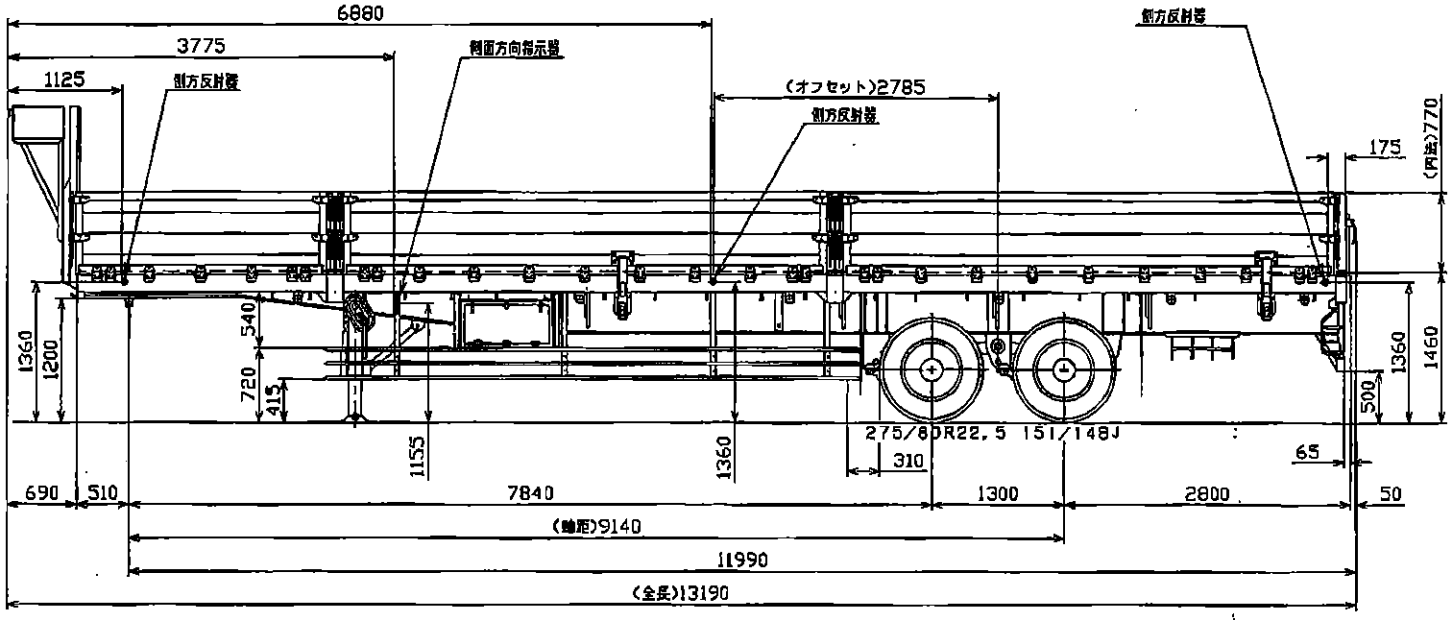

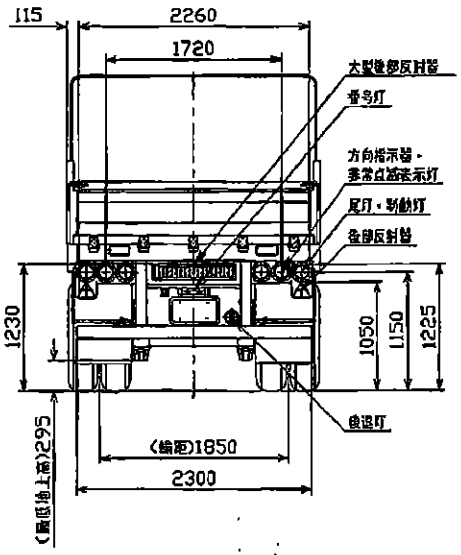

東急TF36H4C2S型セミトレーラ外観四面図

22-07-22;16:38 ;実和運輸(株)九州支店 # 3/ 3