C-エ/2

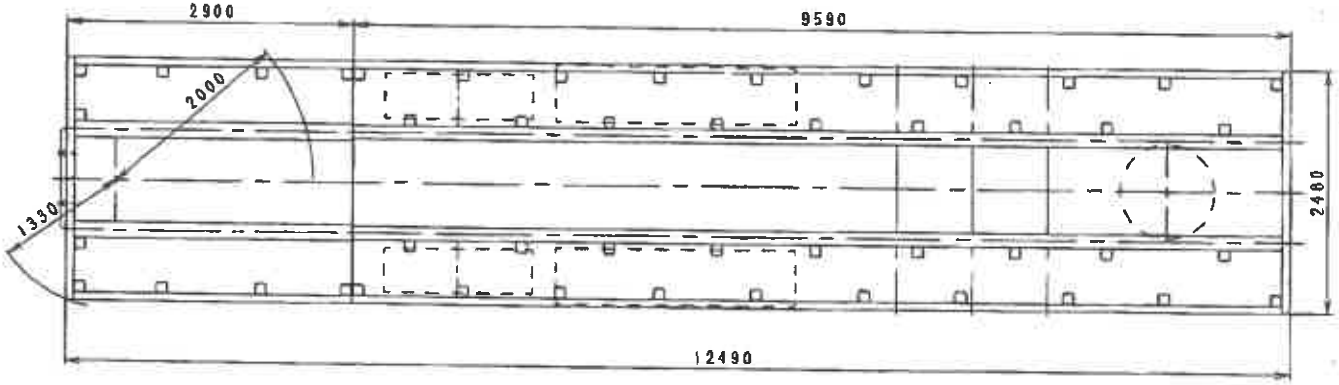

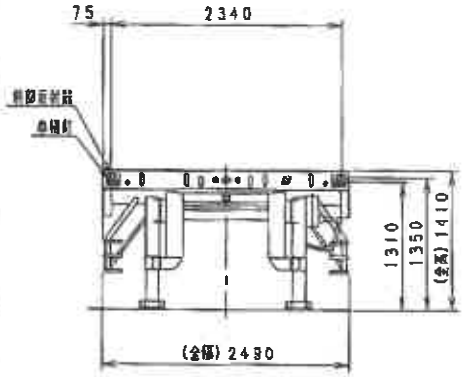

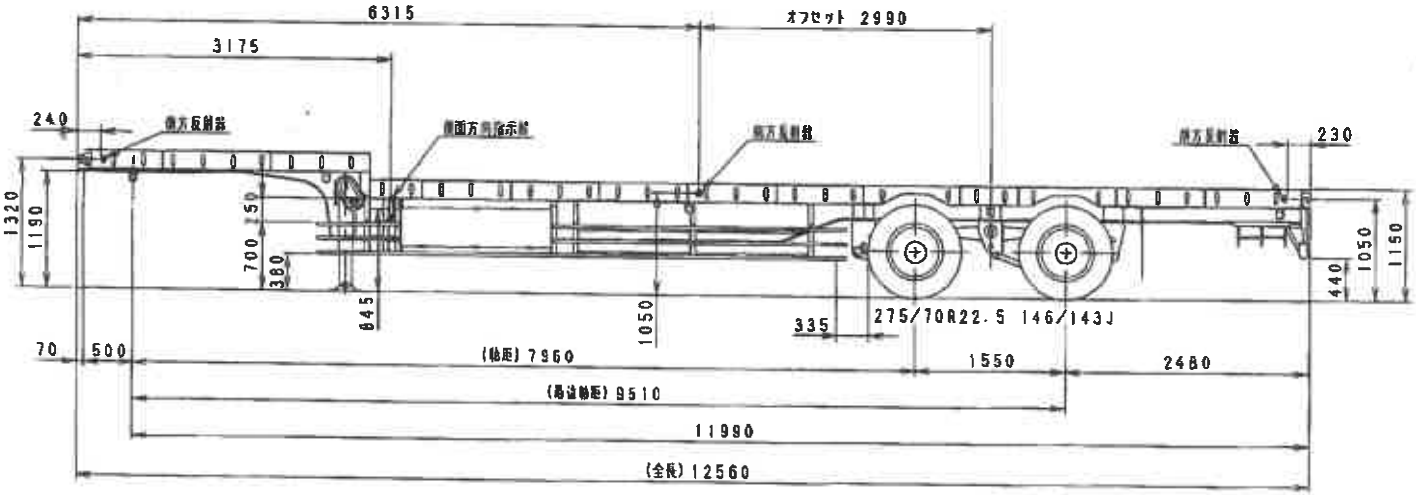

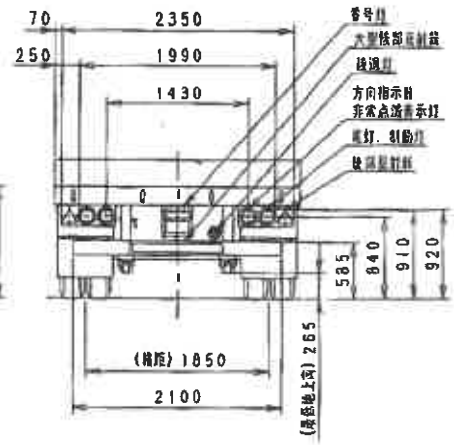

東急TE28H8C21型

トレーラ全体図

配布	
検図	
記録	
ダンプ	
トレーラ	
特車	
計	