日付：R03. 01/29

UJ GROUP 車両チェックシート　管理番号：1232108

車両情報				
車名	年式	型式	形状	車台番号
日野	平成30年3月	2PG-FR1AHG	冷凍バン	FR1AH-101013

走行	馬力	シフト	ブレーキ	ボディ内寸
285,282km	380PS/279KW	M/T　7速	エアー	長：9,465 mm 幅：2,280 mm 高: 2,306 mm 門高：2,285 mm

◎：良好　○：通常走行問題なし　△：要修理　／：装備無し　※あくまでも当社判断基準によるものです

エンジン

点検項目	結果	状態
異音	◎	
オイル混入	◎	
オイル漏れ	◎	
水混入	◎	
水漏れ	◎	
燃料漏れ	◎	
排気	◎	
マフラー	◎	
ターボ	◎	
冷却水吹き返し	◎	

ミッション

点検項目	結果	状態
ギア鳴き	◎	
ギア抜け	◎	
クラッチ	◎	
異音	◎	
オイル漏れ	◎	
リターダ	◎	

電装関係

点検項目	結果	状態
エアコン	◎	
スターター	◎	
オルタネーター	◎	
パワーウィンドウ（運転席）	◎	
パワーウィンドウ（助手席）	◎	
坂道発進装置	◎	
異常ランプ	◎	
オーディオ	―	
オーディオ（不具合）	◎	
バックカメラ（色）	―	
バックカメラ（不具合）	◎	
電格ミラー	◎	
ETC	◎	
タコグラフ	◎	アナログ

キャビン

点検項目	結果	状態
シート	○	擦れ
ヘッドライト（種類）	―	ウオッシャー付きLED
ヘッドライト（不具合）	◎	
ウィンカー	◎	前： 後： サイド:
ワイパー	◎	
ミラー	◎	ヒーター付きパワーミラー

走行関係

点検項目	結果	状態
ハンドル	◎	
エアサス（種類）	―	リヤエアサス
エアサス（不具合）	◎	
パワーステアリング	◎	
リーフサス	◎	
燃料タンク	◎	スチール 300L 300L

デフ

点検項目	結果	状態
異音	◎	
オイル漏れ	◎	
デフロック	／	

特記事項　右フロントショックアブソーバーオイル漏れ有り

記録簿（　　）

タイヤ残量

単位：mm

	10	9	
	―	―	
3	4	4	4
4	3	4	4
スペア	15	―	

タイヤサイズ

	295/80R22.5	295/80R22.5	
	―	―	
275/80R22.5	275/80R22.5	275/80R22.5	275/80R22.5
275/80R22.5	275/80R22.5	275/80R22.5	275/80R22.5
スペア		295/80R22.5	―

素材：アルミ　　備考：

上物仕様

上物名	メーカー	型式「製造番号」	年式
冷凍バン	トランテックス	「V024D13-10」	平成30年

【備考】ジョロダー4列、ラッシング2段、庫内灯5個、UVオゾン消臭器、水抜き穴x4、エアリブ、天井結露防止シート、、簡易間仕切り、左サイドドア観音開きx2、リヤドア観音開き

サブエンジン（スタンバイ付）	サーモキング	UT1200	平成30年

【備考】－29℃設定

【備考】

【上物仕様備考】

外装状態

キャブコーション	フレーム番号	フレームのさび	飛石
有	確認済	無	点傷有

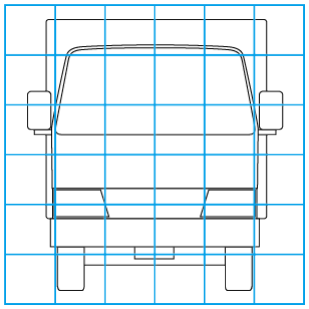

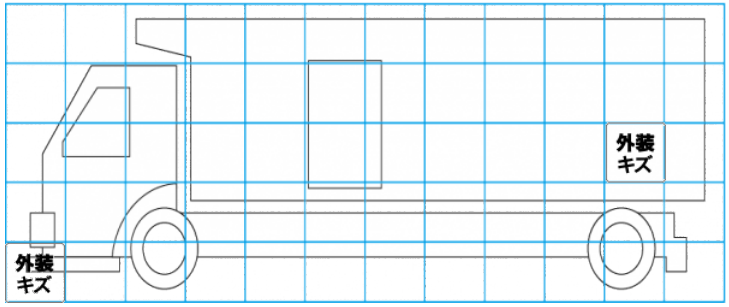

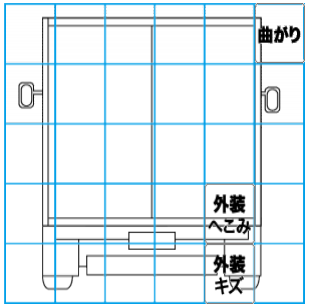

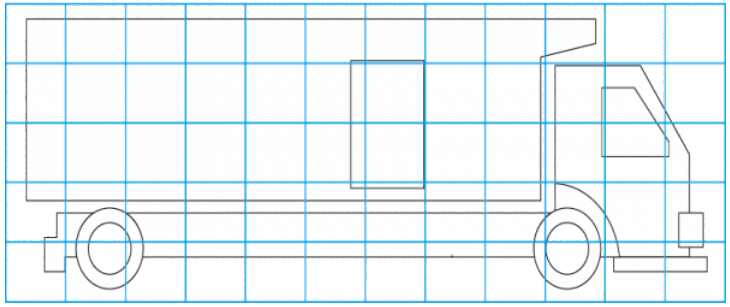

【外装】

外装キズ	外装へこみ	うき	曲がり	サビ	補修跡	割れ

【ボデー内】

庫内キズ	庫内へこみ	庫内穴あき	床汚れ