日付：R02. 12/28

UJ GROUP 車両チェックシート　管理番号：

車両情報				
車名	年式	型式	形状	車台番号
UDトラックス	平成18年5月	ADG-CD4ZA	その他	CD4ZA-02160
走行	馬力	シフト	ブレーキ	ボディ内寸
1,423,715km	380PS/279KW	H/L セミA/T　１２速	エアー	長：　mm 幅：　mm 高：　mm 門高：　mm

◎：良好　○：通常走行問題なし　△：要修理　／：装備無し　※あくまでも当社判断基準によるものです

エンジン

点検項目	結果	状態
異音	○	ベルト鳴き
オイル混入	◎	
オイル漏れ	◎	
水混入	◎	
水漏れ	◎	
燃料漏れ	◎	
排気	◎	
マフラー	◎	
ターボ	◎	
冷却水吹き返し	◎	

ミッション

点検項目	結果	状態
ギア鳴き	◎	
ギア抜け	◎	
クラッチ	◎	
異音	◎	
オイル漏れ	◎	
リターダ	◎	

電装関係

点検項目	結果	状態
エアコン	○	冷えない
スターター	◎	
オルタネーター	◎	
パワーウィンドウ（運転席）	◎	
パワーウィンドウ（助手席）	◎	
坂道発進装置	◎	
異常ランプ	△	シャシエアサスシステム異常
オーディオ	－	
オーディオ（不具合）	◎	
バックカメラ（色）	－	
バックカメラ（不具合）	△	カメラなし 映らない
電格ミラー	◎	
ETC	／	
タコグラフ	／	

キャビン

点検項目	結果	状態
シート	◎	
ヘッドライト（種類）	－	ＨＩＤ
ヘッドライト（不具合）	◎	
ウィンカー	◎	
ワイパー	○	ワイパーゴム切れ
ミラー	◎	

走行関係

点検項目	結果	状態
ハンドル	◎	
エアサス（種類）	－	リヤエアサス
エアサス（不具合）	◎	
パワーステアリング	◎	
リーフサス	◎	
燃料タンク	◎	350Lx2 スチール 300L

デフ

点検項目	結果	状態
異音	◎	
オイル漏れ	◎	
デフロック	／	

特記事項　ｴｱｰﾀﾝｸ付近からｴｱｰ漏れ　　FRエアー溜まらない

記録簿 無（　　）

タイヤ残量

単位：mm

	5	4	
	—	—	
8	10	9	8
2	2	1	1
スペア		—	—

タイヤサイズ

	295/80R22.5	295/80R22.5	
	—	—	
11R22.5	11R22.5	11R22.5	11R22.5
11R22.5	11R22.5	11R22.5	11R22.5
スペア		—	—

素材：鉄　　備考：

上物仕様			
上物名	メーカー	型式「製造番号」	年式
【備考】			
【備考】			
【備考】			
【上物仕様備考】			

外装状態			
キャブコーション	フレーム番号	フレームのさび	飛石
有	確認済	大	点傷有

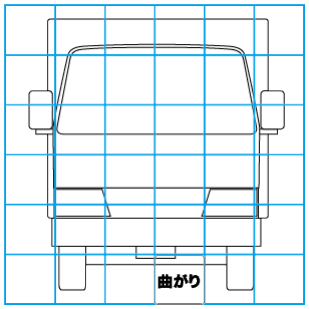

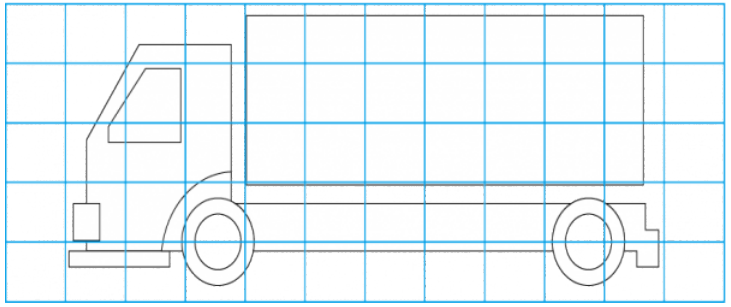

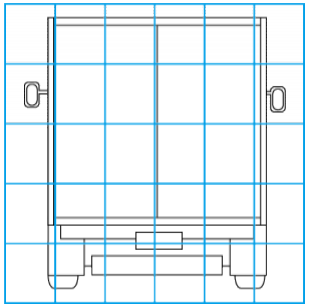

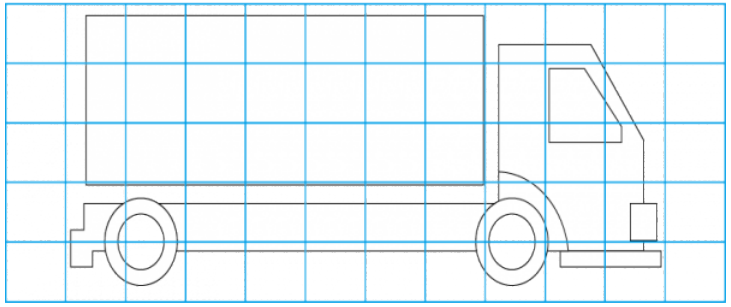

【外装】　　【ボデー内】

外装キズ	外装へこみ	うき	曲がり	サビ	補修跡	割れ	庫内キズ	庫内へこみ	庫内穴あき	床汚れ