日付：R03. 01/31

UJ GROUP 車両チェックシート　管理番号：

車両情報				
車名	年式	型式	形状	車台番号
いすゞ	平成25年11月	TKG-FRR90S2	ドライバン	FRR90-7054852

走行	馬力	シフト	ブレーキ	ボディ内寸
約		M/T　6速	エアー	長：6,335 mm 幅：2,342 mm 高: 2,383 mm 門高：2,323 mm

◎：良好　○：通常走行問題なし　△：要修理　／：装備無し　※あくまでも当社判断基準によるものです

◤ エンジン

点検項目	結果	状態
異音	／	
オイル混入	／	
オイル漏れ	／	
水混入	／	
水漏れ	／	
燃料漏れ	／	
排気	／	
マフラー	／	
ターボ	／	
冷却水吹き返し	／	

◤ ミッション

点検項目	結果	状態
ギア鳴き	／	
ギア抜け	／	
クラッチ	／	
異音	／	
オイル漏れ	／	
リターダ	／	

◤ 電装関係

点検項目	結果	状態
エアコン	△	点検不可
スターター	／	
オルタネーター	／	
パワーウィンドウ（運転席）	△	点検不可
パワーウィンドウ（助手席）	△	点検不可
坂道発進装置	△	点検不可
異常ランプ	△	点検不可
オーディオ	－	
オーディオ（不具合）	△	点検不可
バックカメラ（色）	－	
バックカメラ（不具合）	／	
電格ミラー	△	点検不可
ETC	／	
タコグラフ	／	

◤ キャビン

点検項目	結果	状態
シート	○	汚れ
ヘッドライト（種類）	－	ＨＩＤ
ヘッドライト（不具合）	△	点検不可
ウィンカー	△	点検不可 テールレンズ全部欠品 前： 後： サイド:
ワイパー	△	点検不可
ミラー	／	左右ミラー欠品

◤ 走行関係

点検項目	結果	状態
ハンドル	○	擦れ
エアサス（種類）	－	
エアサス（不具合）	／	
パワーステアリング	△	点検不可
リーフサス	◎	
燃料タンク	◎	スチール 200L

◤ デフ

点検項目	結果	状態
異音	△	点検不可
オイル漏れ	◎	
デフロック	／	

上物仕様			
上物名	メーカー	型式「製造番号」	年式
ドライバン	日本トレクス	「90-131334-1」	
【備考】			
【備考】			
【備考】			
【上物仕様備考】			

外装状態			
キャブコーション	フレーム番号	フレームのさび	飛石
有	確認済	小	点傷有

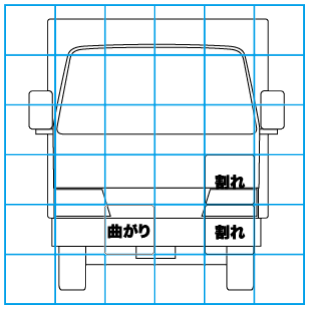

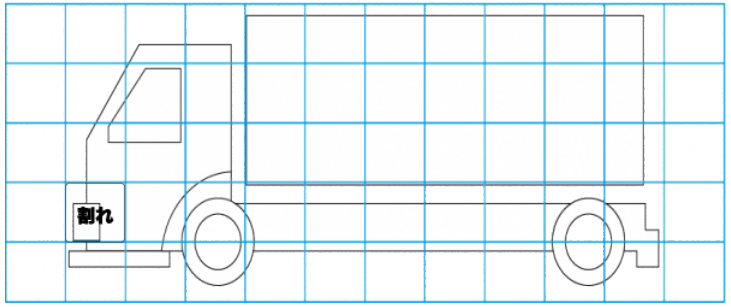

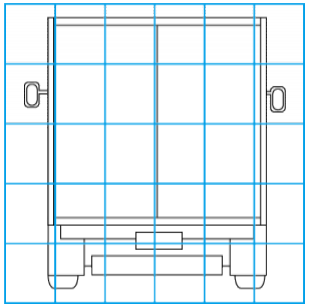

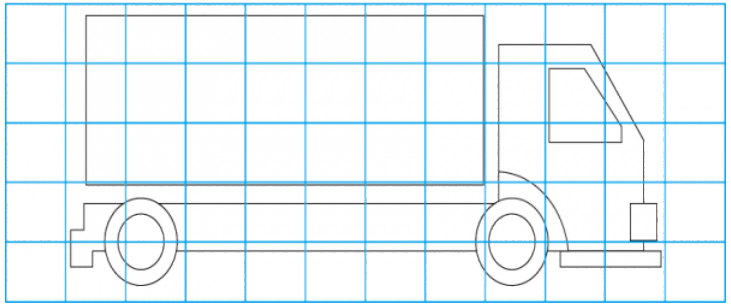

特記事項　エンジン、ミッション無し

記録簿 無（　　）

◤ タイヤ残量

単位：mm

	12	11	
	—	—	
5	4	4	4
—	—	—	—
スペア	12	—	

◤ タイヤサイズ

	225/80R17.5	225/80R17.5	
	—	—	
225/80R17.5	225/80R17.5	225/80R17.5	225/80R17.5
—	—	—	—
スペア		225/80R17.5	—

素材：鉄　　備考：

【外装】　【ボデー内】

外装キズ	外装へこみ	うき	曲がり	サビ	補修跡	割れ	庫内キズ	庫内へこみ	庫内穴あき	床汚れ