日付：R03. 01/20

UJ GROUP 車両チェックシート　管理番号：

車両情報				
車名	年式	型式	形状	車台番号
UDトラックス	平成15年3月	KL-CK632BHT	トラクタ	CK632B-00213

走行	馬力	シフト	ブレーキ	ボディ内寸
44,244km	PS/KW	M/T　7速	エアー	長：　mm 幅：　mm 高：　mm 門高：　mm

◎：良好　○：通常走行問題なし　△：要修理　／：装備無し　※あくまでも当社判断基準によるものです

エンジン

点検項目	結果	状態
異音	◎	
オイル混入	◎	
オイル漏れ	○	にじみ程度。ロッカーカバー
水混入	◎	
水漏れ	◎	
燃料漏れ	◎	
排気	◎	
マフラー	◎	
ターボ	／	
冷却水吹き返し	◎	

ミッション

点検項目	結果	状態
ギア鳴き	○	3速
ギア抜け	◎	
クラッチ	◎	
異音	◎	
オイル漏れ	○	にじみ サイドカバー
リターダ	／	

電装関係

点検項目	結果	状態
エアコン	○	風量少ない
スターター	◎	
オルタネーター	◎	
パワーウィンドウ（運転席）	◎	
パワーウィンドウ（助手席）	◎	
坂道発進装置	／	
異常ランプ	◎	
オーディオ	－	
オーディオ（不具合）	◎	
バックカメラ（色）	－	
バックカメラ（不具合）	／	
電格ミラー	◎	
ETC	／	
タコグラフ	◎	

キャビン

点検項目	結果	状態
シート	○	破れ、へたり、タバコ穴
ヘッドライト（種類）	－	HID
ヘッドライト（不具合）	△	左割れ
ウィンカー	△	前：左割れ 後：サイド:
ワイパー	◎	
ミラー	◎	

走行関係

点検項目	結果	状態
ハンドル	◎	
エアサス（種類）	－	
エアサス（不具合）	／	
パワーステアリング	◎	
リーフサス	◎	
燃料タンク	◎	アルミ 400L

デフ

点検項目	結果	状態
異音	◎	
オイル漏れ	◎	
デフロック	／	

上物仕様			
上物名	メーカー	型式「製造番号」	年式
カプラー	ヨコシャ	CP－13000「51100－01Z14」	平成15年
【備考】			
【備考】			
【備考】			
【上物仕様備考】			

外装状態			
キャブコーション	フレーム番号	フレームのさび	飛石
有	確認済	小	点傷有

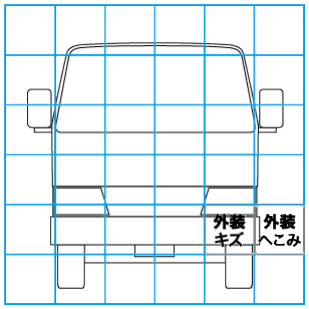

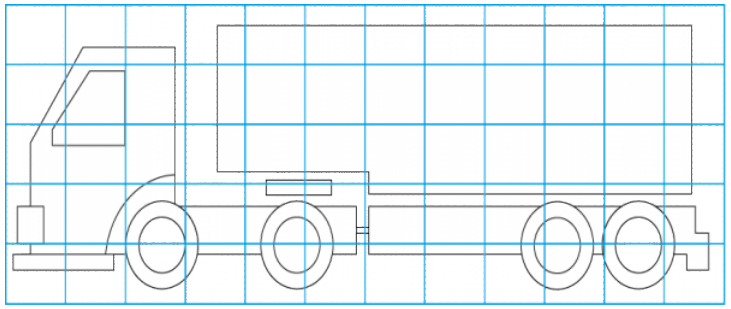

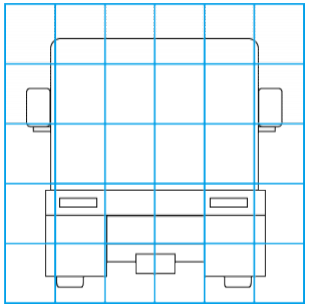

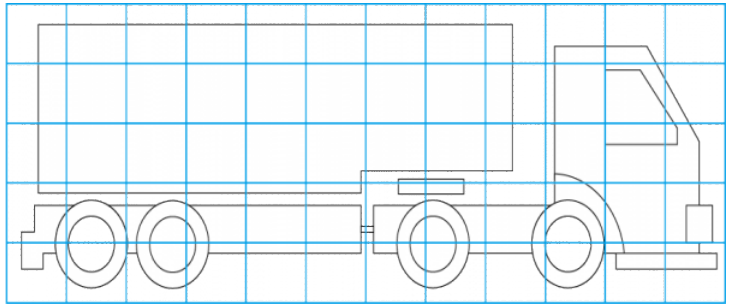

【外装】　【ボデー内】

外装キズ	外装へこみ	うき	曲がり	サビ	補修跡	割れ	庫内キズ	庫内へこみ	庫内穴あき	床汚れ

特記事項　キャビン左前破損のため、キャブ上げれず。470ps。メーター内ディスプレイ不灯。

記録簿　（　　）

タイヤ残量

単位：mm

	1	2	
	—	—	
2	4	3	2
—	—	—	—
スペア		10	—

タイヤサイズ

	295/80R22.5	295/80R22.5	
	—	—	
11R22.5	11R22.5	11R22.5	11R22.5
—	—	—	—
スペア		—	—

素材：鉄　備考：スペアタイヤサイズ、10.00R/20