日付：R03. 03/24

UJ GROUP 車両チェックシート　管理番号：

車両情報				
車名	年式	型式	形状	車台番号
いすゞ	平成27年2月	QKG-EXY52AJ	トラクタ	EXY52AJ-7000578

走行	馬力	シフト	ブレーキ	ボディ内寸
587,456km	420PS/309KW	M/T　H/L　１６速	エアー	長：　mm 幅：　mm 高：　mm 門高：　mm

◎：良好　○：通常走行問題なし　△：要修理　／：装備無し　※あくまでも当社判断基準によるものです

エンジン

点検項目	結果	状態
異音	◎	
オイル混入	◎	
オイル漏れ	○	クランクシール（フロント、リヤ）にじみ
水混入	◎	
水漏れ	◎	
燃料漏れ	◎	サプライポンプ滲み
排気	◎	
マフラー	◎	
ターボ	◎	
冷却水吹き返し	◎	

ミッション

点検項目	結果	状態
ギア鳴き	◎	
ギア抜け	◎	
クラッチ	◎	
異音	◎	
オイル漏れ	◎	
リターダ	／	

電装関係

点検項目	結果	状態
エアコン	◎	
スターター	◎	
オルタネーター	◎	
パワーウィンドウ（運転席）	◎	
パワーウィンドウ（助手席）	◎	
坂道発進装置	／	
異常ランプ	△	E/Gシステム EGRバルブ不具合
オーディオ	－	
オーディオ（不具合）	◎	
バックカメラ（色）	－	
バックカメラ（不具合）	／	
電格ミラー	◎	
ETC	◎	標準
タコグラフ	◎	アナログ

キャビン

点検項目	結果	状態
シート	○	破れ、へたり、擦れ、汚れ
ヘッドライト（種類）	－	ＨＩＤ
ヘッドライト（不具合）	◎	
ウィンカー	◎	
ワイパー	◎	
ミラー	◎	

走行関係

点検項目	結果	状態
ハンドル	○	擦れ
エアサス（種類）	－	リヤエアサス
エアサス（不具合）	○	ひび
パワーステアリング	○	オイルホース オイルホース滲み
リーフサス	◎	
燃料タンク	◎	アルミ 400L

デフ

点検項目	結果	状態
異音	◎	
オイル漏れ	◎	
デフロック	◎	

上物仕様

上物名	メーカー	型式「製造番号」	年式
カプラー	ヨコシャ	JSK42K03874AA	(不明)

【備考】第5輪荷重11100kg。

		KS09-40-	(不明)

【備考】極東開発工業スクリュウコンプレッサ（作動確認）。エアレーションブロー式専用（ジェットパックセミトレーラー用）。
スクリュウコンプレッサ回転計作動不良。

【備考】

【上物仕様備考】

外装状態

キャブコーション	フレーム番号	フレームのさび	飛石
有	確認済	小	点傷有

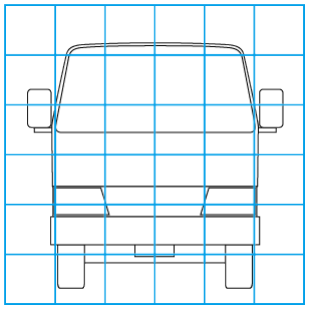

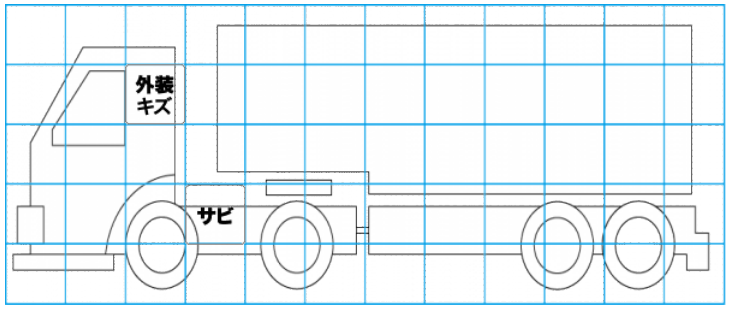

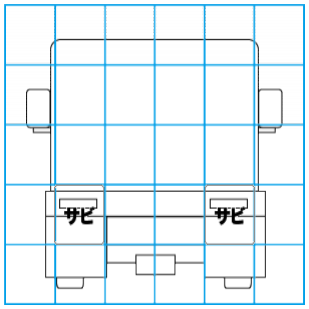

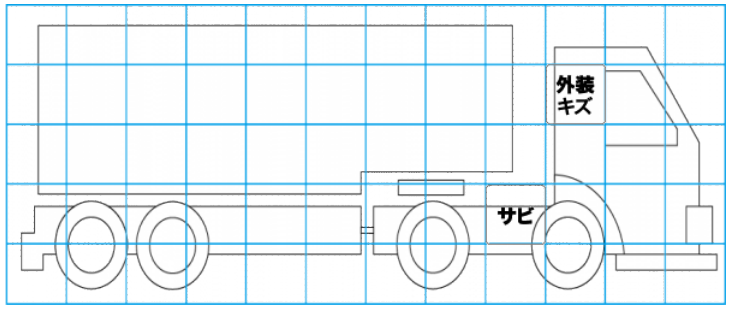

特記事項 キャブ内汚れ傷。　Fバンパー右コーナーカバー欠品

記録簿　()

タイヤ残量

単位：mm

	7	6	
	—	—	
2	2	0	2
2	1	1	3
スペア		—	—

タイヤサイズ

	11R22.5	11R22.5	
	—	—	
11R22.5	11R22.5	11R22.5	11R22.5
11R22.5	11R22.5	11R22.5	11R22.5
スペア		—	—

素材：鉄　　備考：フロントスタットレスタイヤ。　リヤ再生タイヤ。

【外装】　　【ボデー内】

外装キズ	外装へこみ	うき	曲がり	サビ	補修跡	割れ	庫内キズ	庫内へこみ	庫内穴あき	床汚れ